Technische Daten/ Technical Data

KLUDI NOVA FONTE
Waschtisch-Einhandmischer 100
DN 15
Stil: PURA

Artikel- Nr.: 20289N515

Oberfläche:
N5 Stainless Brushed Nickel PVD

Artikeltext
Hersteller KLUDI GmbH & Co. KG
Typ: KLUDI NOVA FONTE
Waschtisch-Einhandmischer 100
Artikel- Nr.: 20289N515

Waschtisch-Armatur
Einhebelmischer
Standmontage
1-Loch Montage
geschlossener Hebel, Metall
Strahlregler, S-Pointer M18,5 PCA
Keramik-Kartusche
Mittelstellung Kaltwasser
Durchflussmenge bei 3 bar 4,5 l/min.
fester Auslauf
flexible Druckschläuche G3/8 DVGW zugelassen
Schaftbefestigung
Push open Ablaufgarnitur G1 1/4

Produktabbildung/ Product picture

Maßzeichnung/ Dimensional drawing

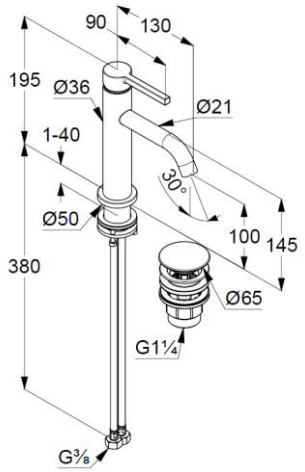
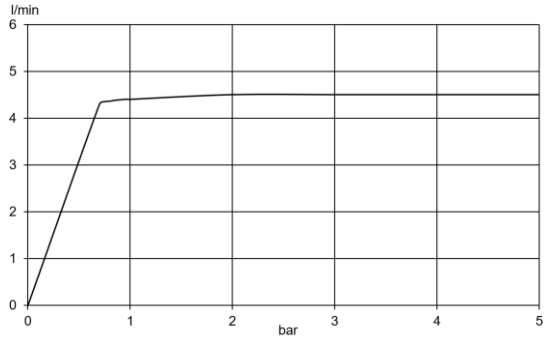
Durchfluss/ Flow rate