IBIZA 2000 I2 TVR/L

I2TVR075162AK

Produktbeschreibung

Hochwertige Materialien und ein trendbewusstes Design, das nicht die Welt kostet, sind genau nach Ihrem Geschmack? IBIZA 2000 ist die perfekte Einstiegslösung für Sie! Mit Echtglas-Komfort, formschönen Profilen und Griffen bzw. Griffleisten und einem einzigartigen Bauformenprogramm. Ebenso, dass auch für Ihr Bad die ideale Variante dabei ist. Das schlanke Design, die stabile Konstruktion und viele kluge Problemlöser: Drei patentierte bewegliche Seitenwände, eine Schwingtür mit versetztem Drehpunkt, die Kombination aus Falt- und Gleittür - besonders für kleine Bäder – sind dabei beispielsweise schon inklusive.

Produktleistungen

- Kermi Duschdesign IBIZA 2000 Seitenwand verkürzt beweglich neben Badewanne
- Zur Kombination mit allen IBIZA 2000 Türen außer I2 SOR/L Schwingtür und Festfeld / I2 STD Gleittür 3-teilig.
- Teilgerahmte verkürzte Seitenwand mit einem Glasflügel neben Badewanne.
- Seitenwand zur Reinigung und Durchlüftung nach innen schwenkbar.
- Mit Zugstab.
- Verglasung mit 6 mm Einscheiben-Sicherheitsglas nach EN 12150-1, optional mit Pflegeleicht-Beschichtung CLEAN.
- Profile aus hochwertigem eloxiertem Aluminium.
- Verstellmöglichkeit im Wandprofil anschlagseitig 17 mm, verschlussseitig 13 mm.
- Durchgehende Magnetleisten und Dichtprofile.
- IBIZA 2000 erfüllt die Anforderungen der Spritzwasserschutzprüfung nach DIN EN 14428.
- Im Lieferumfang enthalten: Befestigungsmaterial.
- Made in Germany.
- Geprüft nach DIN EN 14428 (CE).
- 20 Jahre Ersatzteil-Nachkaufsicherheit nach Auslauf des Modells.
- Qualitätssicherungssystem zertifiziert nach DIN EN ISO 9001:2015.
- Umweltmanagement zertifiziert nach DIN EN 14001:2015.
- Energiemanagement zertifiziert nach DIN EN 50001:2011.

Kermi Duschdesign GmbH
Kurt-Kerschl-Straße 7
D-94447 Plattling

Telefon: +49 (0)9931 / 7026-0
E-Mail: info@kermi-duschdesign.com
www.kermi-duschdesign.com

IBIZA 2000 I2 TVR/L

I2TVR075162AK

Technische Daten

Höhe	1600 mm
Breite	750 mm
Tiefe	24 mm
Oberfläche	weiß
Glas	ESG Klar
Beschichtung	ohne
Wanneneinbaumaß (SW k)	730-760 mm
Anschlag	rechts
Türart	

Einbausituation

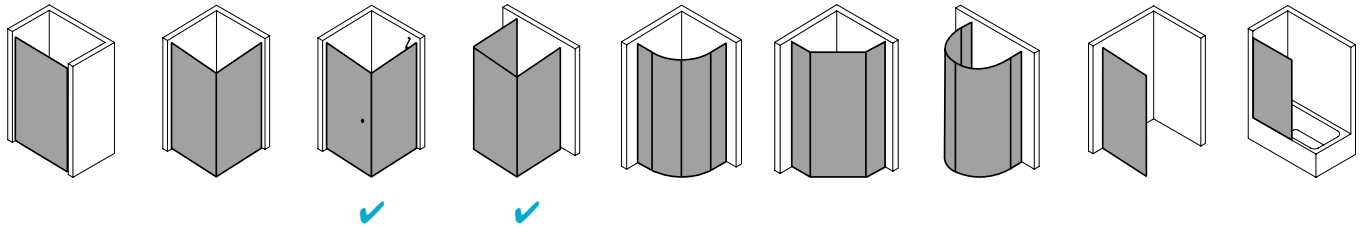
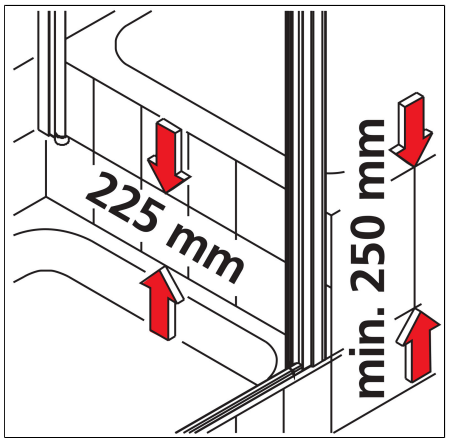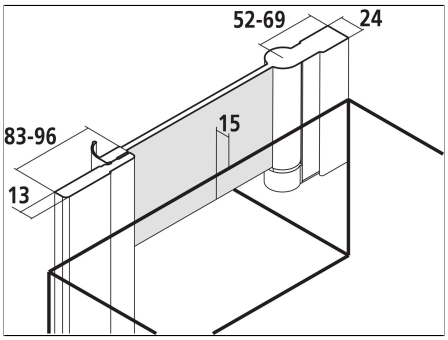
Technische Darstellung