# 01063283 HANSAMIX - Bidetbatterie

EAN: 4015474271302
static.hansa.com/01063283

- Bidet
- Einhebelmischer
- Standmontage
- Chrom
- Feststehender Auslauf
- PCA® konstante Durchflussleistung unabhängig vom Fließdruck, Kugelgelenk
- Hebel mit W+K-Kennzeichnung, Einhandbedienhebel/Griff
- Ablaufgarnitur mit Zugstange
- Temperaturbegrenzer, Heißwassersperre einstellbar (im Lieferumfang enthalten)
- HANSAECO ø 4.8 Steuerpatrone mit keramischen Dichtscheiben zur Wassermengen- und Temperatureinstellung. Wasserbremse bei ca. 60% Wassermenge
- Anschluss über flexible Druckschläuche
- Armaturenkörper aus entzinkungsbeständigem Messing (DZR), Rapid-Montagesystem

## Technische Daten

### Durchflusseigenschaften

| | |
|---|---|
| Spar-Durchfluss bei 3 bar | **4.2 l/min** |
| Durchfluss bei 3 bar (mit Durchflussregler) | **7.8 l/min** |

### Technische Eigenschaften

| | |
|---|---|
| DN-Größe (Nennmaß) | **DN15** |
| Warmwasserversorgung | **max. +80°C** |
| Arbeitsdruck | **0.5-10 bar** |
| Anschlussgröße | **G3/8** |
| Projection | **113 mm** |
| Werkstoff | **Messing** |

### Vorschriften

| | |
|---|---|
| EN Standard | **EN 817** |
| Geräuschklasse | **I (ISO 3822)** |

### Zulassungen und Deklarationen

| | |
|---|---|
| KIWA | **K6116/08** |
| DVGW | **NW-6506BU0493** |
| ABP | **P-IX 29885/IA** |

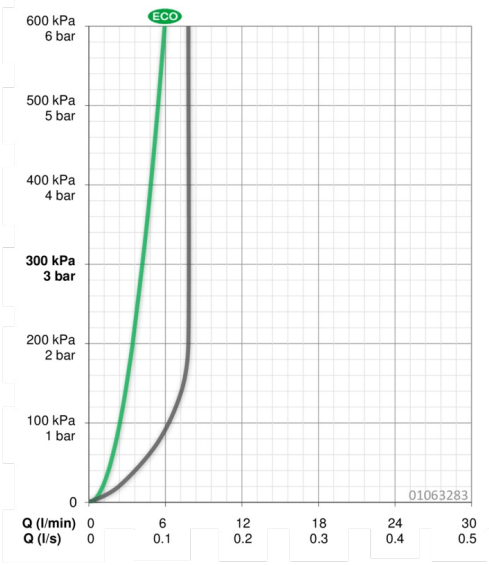

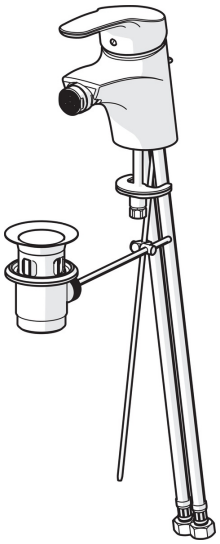

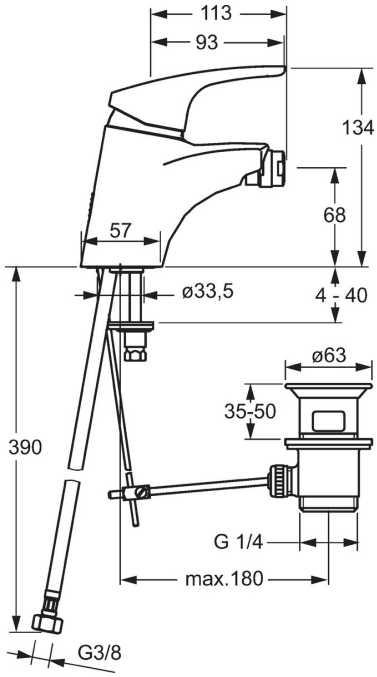


## Ersatzteile

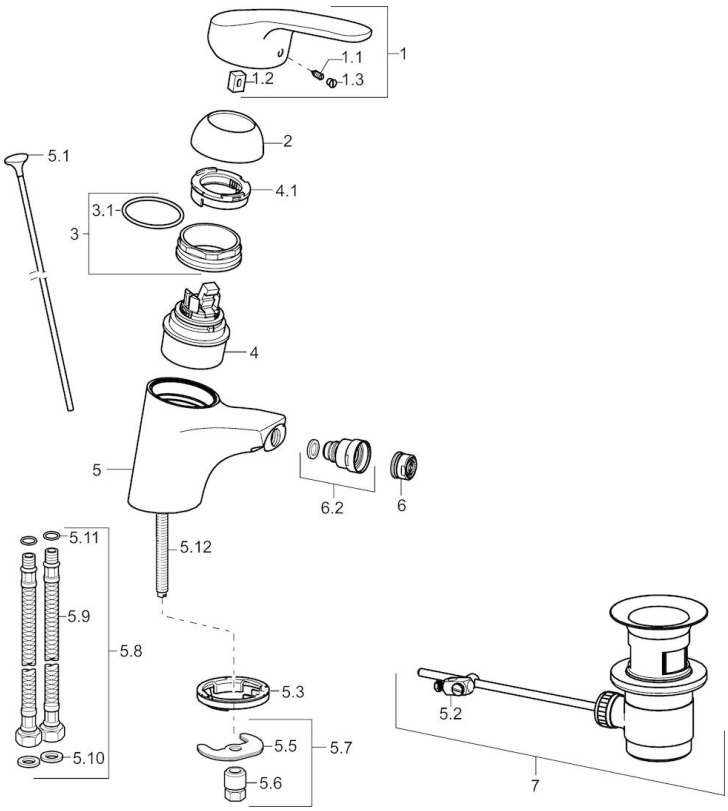


**SP01063283**

| | Name | Art.-Nr. |
|---|---|---|
| 1 | Hebel, L=93 mm | 01880083 |
| 1.1 | Schraube, M5x8, SW2.5 | 59904755 |
| 1.2 | Kunststoffadapter | 59904778 |
| 1.3 | Dekorkappe Grau | 59912112 |
| 2 | Abdeckkappe | 59912638 |
| 3 | Ringschraube, M50x1, SW45 | 59904775 |
| 3.1 | O-Ring, d 43x2.5 | 59911166 |
| 4 | Kartusche, 4.8 eco | 59904601 |
| 4.1 | Warmwasser Begrenzer | 59904759 |
| 5.1 | Zugstange mit Knopf | 59914053 |
| 5.2 | Gelenkstück | 59904624 |
| 5.3 | Bodendichtung | 59914591 |
| 5.5 | Befestigungsplatte | 59904765 |
| 5.6 | Schraube, M8x1, SW13 | 59904766 |
| 5.7 | Befestigungssatz | 59910749 |
| 5.8 | Schlauch | 59912709 |
| 5.9 | Anschlußschlauch, L=430, G3/8-M10x1 | 59912515 |
| 5.10 | Dichtung, 9.5x14.4x2 | 59912551 |
| 5.11 | O-Ring, d 7.65x1.78 | 59902337 |
| 5.12 | Befestigungsschraube, M8x1, L=140 | 59912474 |
| 6 | Luftsprudler, M24x1 (2011-) | 59913739 |
| 6.2 | Perlator mit Kugelgelenk für Bidetarmatur | 59910952 |
| 7 | Ablaufgarnitur | 59904620 |

© 2021 Hansa Armaturen GmbH - www.hansa.com - 02.08.2021