5086810133 HANSANOVA STYLE WASCHTISCHBATTERIE

EINHEBELMISCHER

EAN: **4057304015748** static.hansa.com/5086810133



- öffentliche & halböffentliche Bereiche, Industrie
- Wandmontage
- Matt-Schwarz
- Feststehender Auslauf
- Integrierter Strahlregler, ohne Mundstück direkt in den Armaturenauslauf geschraubt
- Einhandbedienhebel/Griff
- Oberteil mit keramischen Dichtscheiben zur Wassermengeneinstellung für einen Abgang
- 1 Zuleitung, für Kalt- oder Mischwasser
- Armaturenkörper aus entzinkungsbeständigem Messing (DZR)

TECHNISCHE DATEN

DURCHFLUSSEIGENSCHAFTEN

Durchfluss bei 3 bar	**6.0 l/min**
Druckverlust bei einem Durchfluss von 0,1 l/s	**3 bar**

TECHNISCHE EIGENSCHAFTEN

DN-Größe (Nennmaß)	**DN15**
Warmwasserversorgung	**max. +80°C**
Arbeitsdruck	**0.5-10 bar**
Anschlussgröße	**G1/2**
Ausladung	**107 mm**
Sicherungseinrichtung (EN1717)	**AA**
Werkstoff	**Messing**

VORSCHRIFTEN

EN Standard	**EN 200**

ZULASSUNGEN UND DEKLARATIONEN

KIWA	**K100538/01**
Konformitätserklärung	**DoC**

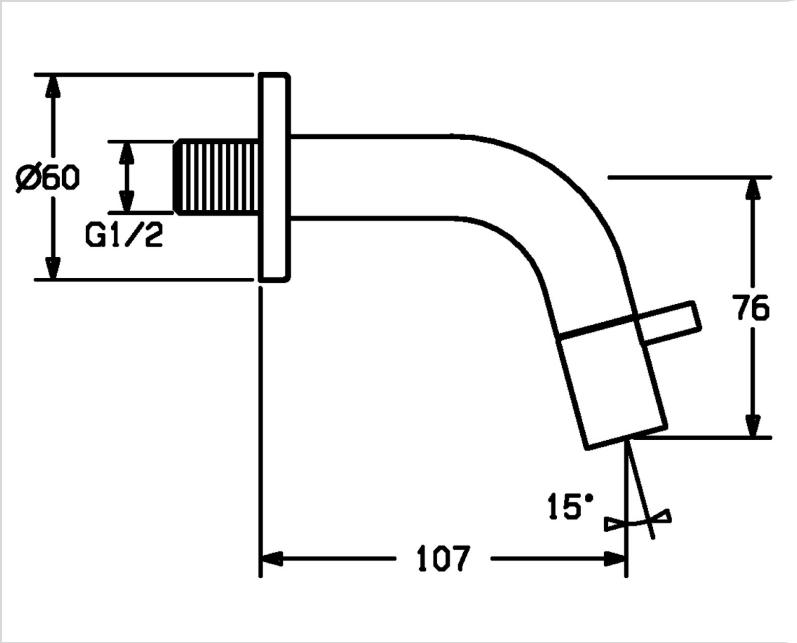

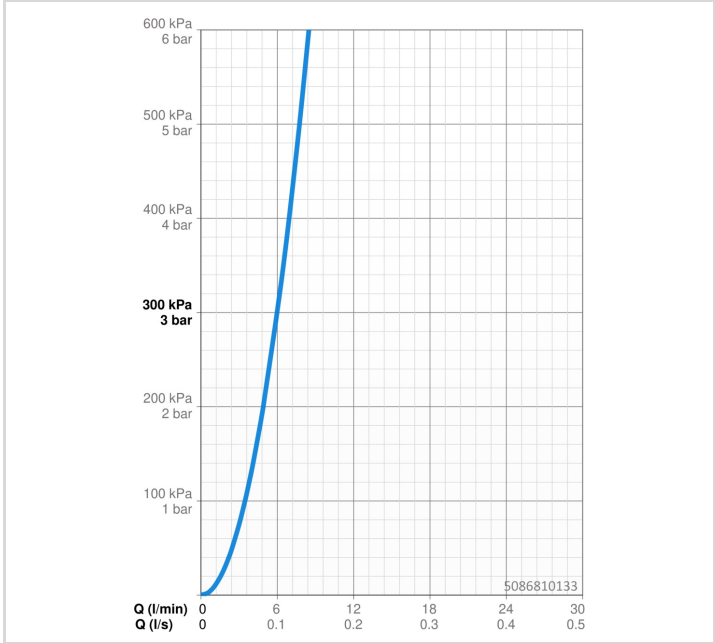

ERSATZTEILE

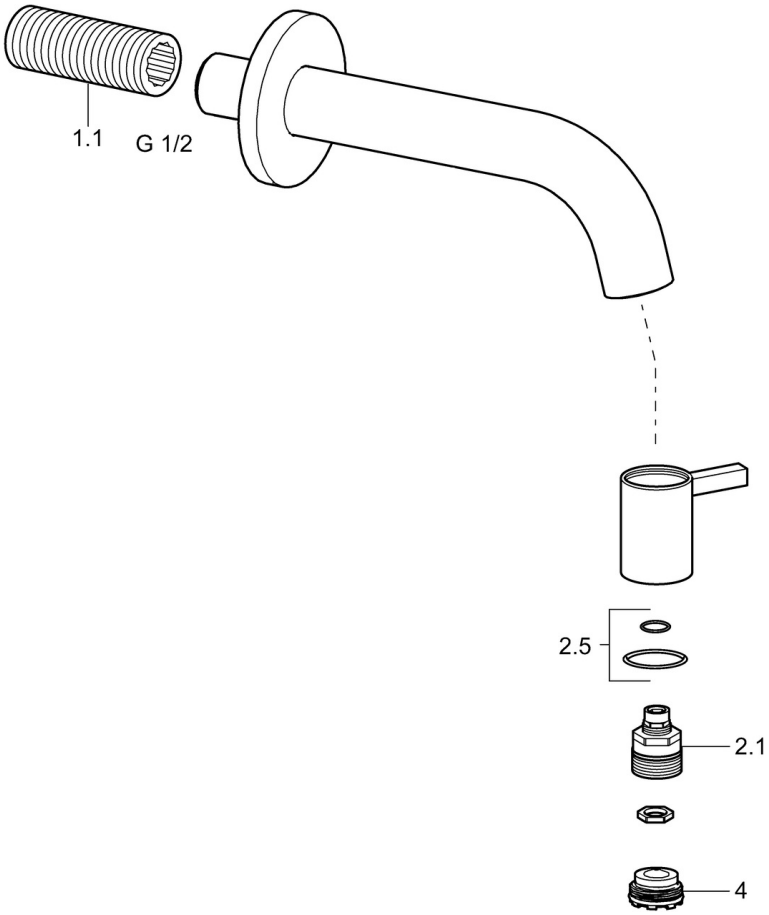

SP5086810133

	Name	Art.-Nr.
1.1	Nippel Ausgelaufen	59905534
2.1	Oberteil	59913323
2.5	O-Ringsatz	59913320
4	Luftsprudler, M21.5x1, JR Z, (-2014)	59913318
4.1	Schlüssel für Luftsprudler, M21.5x1	59913133

© 2026 Hansa Armaturen GmbH - www.hansa.com - 12.06.2026