Produktdatenblatt

Ferroplast® D6 Standard

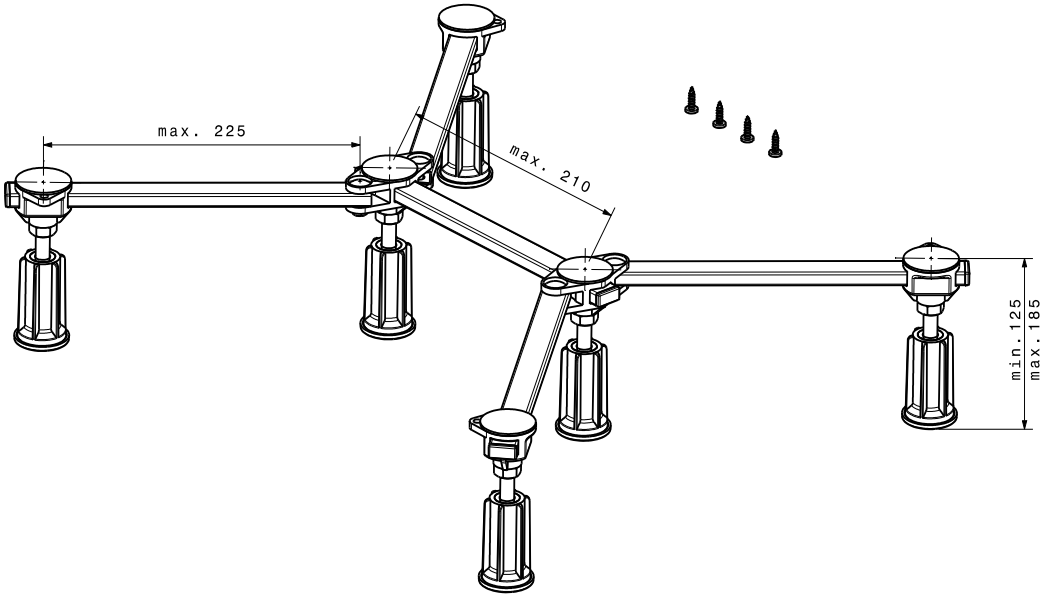

Anwendungsgebiet

Der »Ferroplast® D6 Standard« ist ein Wannenfuß für Duschwannen aus Stahl- oder Acryl mit einer Größe von 75 x 75 bis 100 x100 cm und hat einen Höhenverstellbereich von 125 - 185 mm.

Allgemeine Informationen

Artikelnummer: 000.146.001
Lieferumfang:
- 1 vormontierter Duschwannenfuß
- 5 verzinkte Stahlprofile
- 6 vormontierte, höhenverstellbare Stellfüße mit Drehlager
- Befestigungsmaterial
- Montageanweisung

Technische Eigenschaften

- für Viertelkreis-, Fünfeck-, und Rechteck-duschwannen aus Stahl oder Acryl
- Höhenverstellbereich 125 - 185 mm
- mhöhenverstellbare, axial verschiebbare und mit Drehlagern ausgestattete Füße
- Mittelstütze mit Armen axial verschiebbar
- körperschallgedämmt
- komplett vormoniert

Revision 00 Version: 11/2014 Diese Version ersetzt vorherige Versionen. Technische Änderungen und Irrtum vorbehalten.