PRODUKTDATENBLATT

ROYAL 60 32140310700

Waschtisch aus Keramik eckig ohne Hahnloch

PRODUKT



ZEICHNUNG

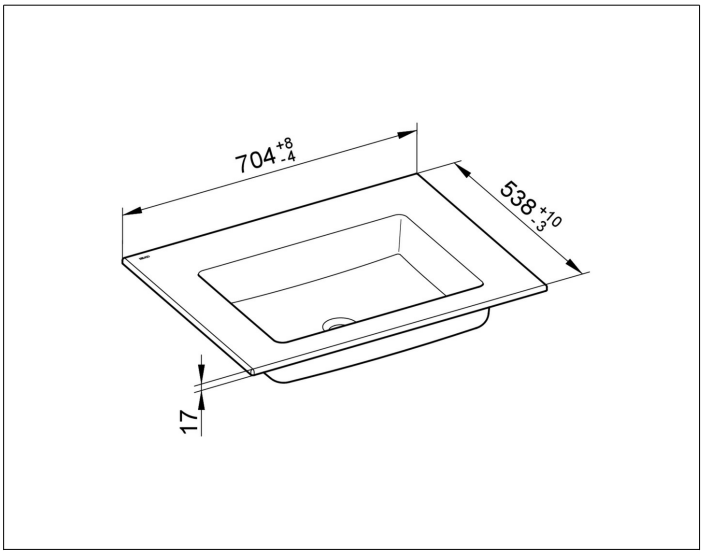

PRODUKTBESCHREIBUNG

- für Wandarmaturen geeignet
- ohne Überlauf
- mit Oberflächenversiegelung CleanPlus

OBERFLÄCHE

weiß

ABMESSUNG

704 x 17 x 538 mm