AXOR

Marke	AXOR
Artikelname	**AXOR Montreux** 2-Griff Wannenarmatur bodenstehend mit Hebelgriffen
Art.-Nr.	16553340
Oberfläche	Brushed Black Chrome
Netto Preis	4.507,80 EUR

Produktbild

Maßzeichnung

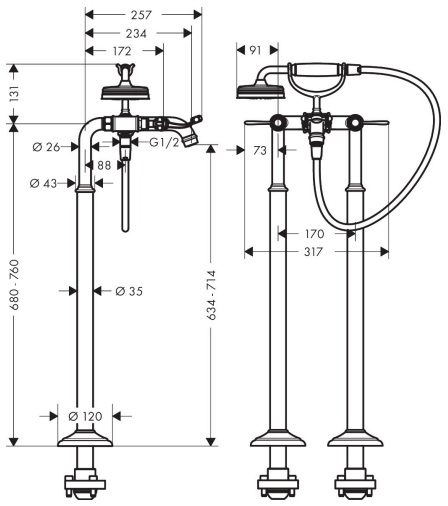

Merkmale

- besteht aus: 2-Griff Wannenmischer bodenstehend, Handbrause, Brauseschlauch, Brausehalter
- 2 Verbraucher
- Ausladung: 234 mm
- Strahlart Armatur: Normalstrahl
- Strahlart Handbrause: RainAir
- maximale Durchflussmenge bei 3 bar: 19,5 l/min
- Durchfluss für Wanneneinlauf bei 3 bar: 19,5 l/min
- max. Durchfluss für Handbrause bei 3 bar: 13 l/min
- Keramikventile heiß/kalt 90°
- Rückflussverhinderer
- für Durchlauferhitzer geeignet
- Anschlussgröße: DN15
- Anschlussart: Grundkörper
- Standmontage
- min. Betriebsdruck: 1 bar
- max. Betriebsdruck: 10 bar

Technologie

Strahlarten

Marke	AXOR
Artikelname	**AXOR Montreux** 2-Griff Wannenarmatur bodenstehend mit Hebelgriffen
Art.-Nr.	16553340
Oberfläche	Brushed Black Chrome
Netto Preis	4.507,80 EUR

Benötigtes Zubehör

Produktbild	Artikelname	Art.-Nr.	Preis
	AXOR Grundkörper für 2-Griff Wannenarmatur bodenstehend	16549180	1016,40

Marke	AXOR
Artikelname	**AXOR Montreux** 2-Griff Wannenarmatur bodenstehend mit Hebelgriffen
Art.-Nr.	16553340
Oberfläche	Brushed Black Chrome
Netto Preis	4.507,80 EUR

Durchflussdiagramm

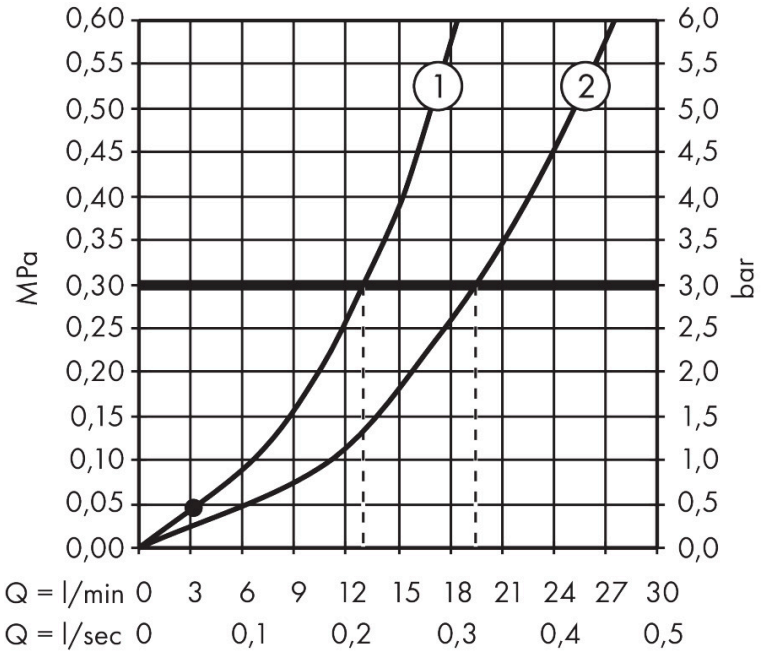

1 Handbrause
2 Wanneneinlauf

Marke	AXOR
Artikelname	**AXOR Montreux** 2-Griff Wannenarmatur bodenstehend mit Hebelgriffen
Art.-Nr.	16553340
Oberfläche	Brushed Black Chrome
Netto Preis	4.507,80 EUR

Installationsbeispiele

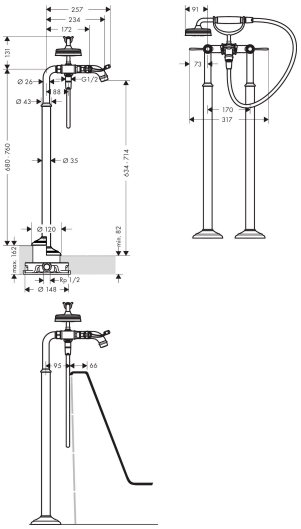

Die Maßangaben unterliegen keramischer Toleranzen bedingt durch Produktionsprozess.