I.LIFE A

T451701

I.LIFE A | Halbeinbauwaschtisch 500x440x170 mm in weiß glänzend, 1 Hahnloch, mit Überlauf

Bild & Zeichnung



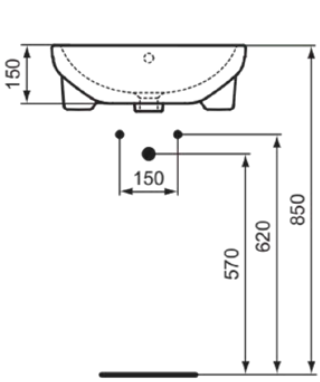

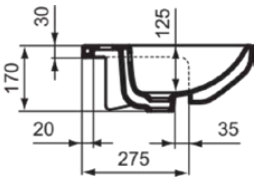

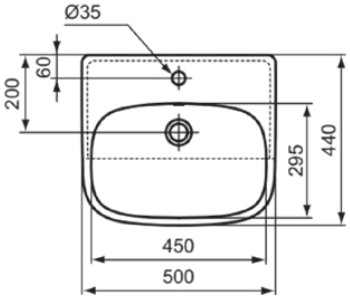

Allgemeine Informationen

Produktkategorie:	Waschtische
Produktart:	Halbeinbauwaschtisch
Marke:	Ideal Standard
Kollektion:	I.LIFE A
Designer:	Palomba Serafini Associati
Colour:	01 - Weiß Glänzend
Oberflächenbeschaffenheit:	glänzend
Höhe (mm):	170
Breite (mm):	500
Ausladung (mm):	440
Befestigungsart:	Befestigungsset
Nettogewicht (kg):	11.82
EAN Code:	8014140485858

Downloads

- Installation Guide
- Spare Parts List

Produktstandards & Zertifikate

Normen:	EN 14688
Declaration of Performance classification (DoP):	CL 25

Produktspezifikationen

Farbcode:	01
Farbbeschreibung:	weiß glänzend
Geschliffene Unterseite:	Nein
Barrierefreies Produkt:	Nein
Mit Kettenöse:	Nein
Material:	Keramik
Materialspezifikation:	Glasiertes Porzellan
Anzahl von Hahnlöchern je Waschbecken:	1
Anzahl von Waschbecken:	1
Sichtbarer Überlauf:	Ja
PVD Technologie:	Nein
Ablagefläche:	Hinten
Oberflächenbeschaffenheit:	glänzend
Position des Hahnlochs:	Mitte
Form des Überlaufs:	Rund
Mit Rückwand:	Nein
Mit Verschlussstopfen:	Nein
Mit Überlauf:	Ja
Mit Siphon:	Nein
Befestigungsart:	Befestigungsset
Montageart:	Aufgesetzt

Es werden alle Anstrengungen unternommen, um sicherzustellen, dass die bereitgestellten Informationen korrekt sind. Wir können dies jedoch nicht garantieren und übernehmen keine Haftung für etwaige fehlerhafte Angaben.