51012283 HANSADESIGNO STYLE KÜCHENARMATUR

EINHEBELMISCHER, SEITENBEDIENT

EAN: **4057304007033** static.hansa.com/51012283



- Standmontage
- Chrom
- Schwenkbarer Auslauf, Anschlag herausnehmbar
- CASCADE® Strahlregler
- Hebel mit W+K-Kennzeichnung, Einhandbedienhebel/Griff
- Temperaturbegrenzer
- ø 4.0 Steuerpatrone mit keramischen Dichtscheiben zur Wassermengen- und Temperatureinstellung
- Anschluss über flexible Druckschläuche
- HANSA 3S-Installation: System für sichere und schnelle Montage

TECHNISCHE DATEN

DURCHFLUSSEIGENSCHAFTEN

Durchfluss bei 3 bar	**12.0 l/min**
Druckverlust bei einem Durchfluss von 0,2 l/s	**3 bar**

TECHNISCHE EIGENSCHAFTEN

DN-Größe (Nennmaß)	**DN15**
Warmwasserversorgung	**max. +70°C**
Arbeitsdruck	**0.5-10 bar**
Anschlussgröße	**G3/8**
Ausladung	**219 mm**
Sicherungseinrichtung (EN1717)	**AA**
Werkstoff	**Messing**

VORSCHRIFTEN

EN Standard	**EN 817**
Geräuschklasse	**I (ISO 3822)**

ZULASSUNGEN UND DEKLARATIONEN

Konformitätserklärung	**DoC**
EPD	**S-P-06396**

NACHHALTIGKEIT

EPD module A1-A3 (kg CO2 eq.)	**16,80**
EPD module A4 (kg CO2 eq.)	**0,34**
EPD module B7 (kg CO2 eq.)	**4728,00**
EPD module C2 (kg CO2 eq.)	**0,02**
EPD module C3 (kg CO2 eq.)	**0,03**
EPD module C4 (kg CO2 eq.)	**0,51**
EPD module D (kg CO2 eq.)	**-9,50**

© 2026 Hansa Armaturen GmbH - www.hansa.com - 12.06.2026

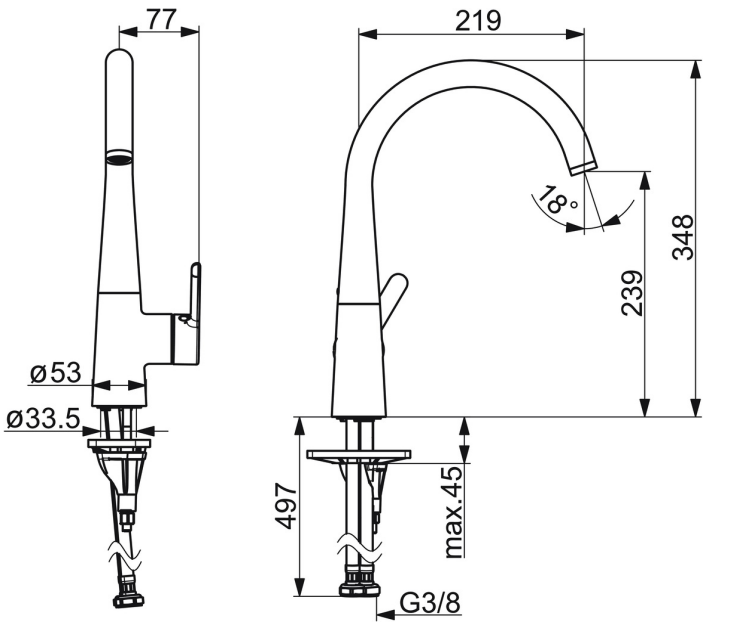

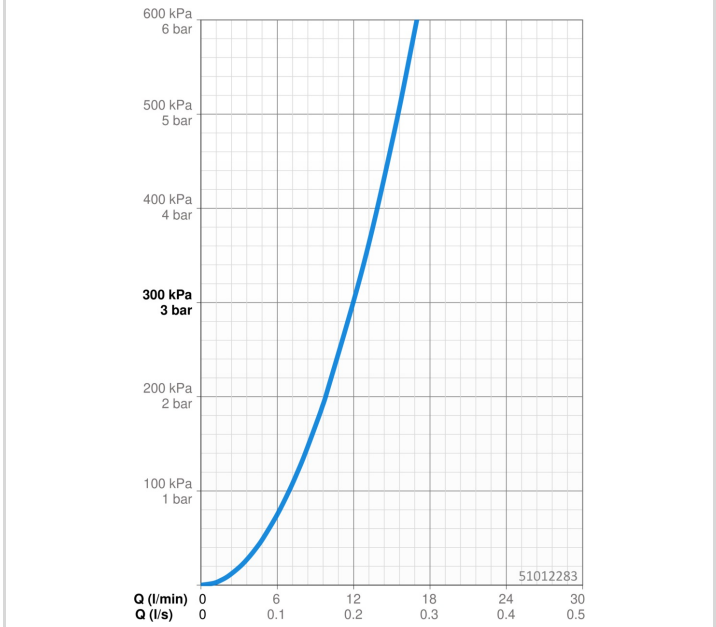

ERSATZTEILE

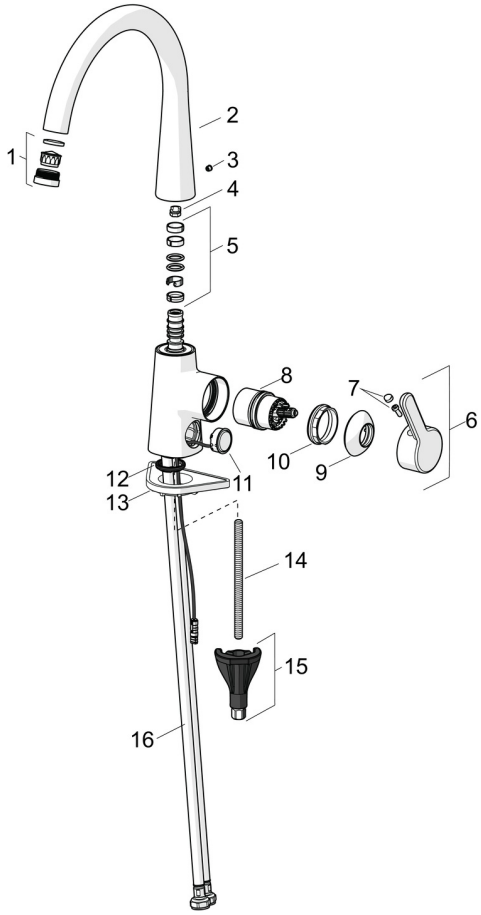

SP51012283

	Name	Art.-Nr.
01	Luftsprudler und Schlüssel, M24x1, (2002-) Chrom	59912225
02	Auslauf hoch Chrom	1013087V
02	Auslauf Chrom Ausgelaufen	59914683
03	Blindstopfen Chrom	59913762
04	Begrenzer für Schwenkauslauf, 60°/0°	59914264
04	Begrenzer für Schwenkauslauf, 120° Ausgelaufen	59914429
05	Auslaufdichtung	59914431
06	Hebel Chrom	59914652
07	Dekorkappe	59914573
08	Kartusche	59914665
09	Abdeckkappe Chrom	59914649
10	Spann-Mutter, M42x1.5, SW 38	59914128
11	Druckknopf, 3 V Chrom	1004296V
12	Bodendichtung	59914591
13	PVC-Befestigungsplatte	59910008
14	Befestigungsschraube, M8x1, L=130	59914474
15	Befestigungssatz	59914475
16	Anschlußschlauch, L=550, G3/8-M10x1 LH Ausgelaufen	59914685
16	Anschlußschlauch, L=550, G1/2-M10x1 LH, DN6 Ausgelaufen	59914686

© 2026 Hansa Armaturen GmbH - www.hansa.com - 12.06.2026