Ideal Standard

SILHOUETTE

S062801

SILHOUETTE | Reihenwaschtisch 3000x470x200 mm in weiß glänzend, ohne Überlauf, mit Ablaufgarnitur | Antibakteriell

Bild & Zeichnung

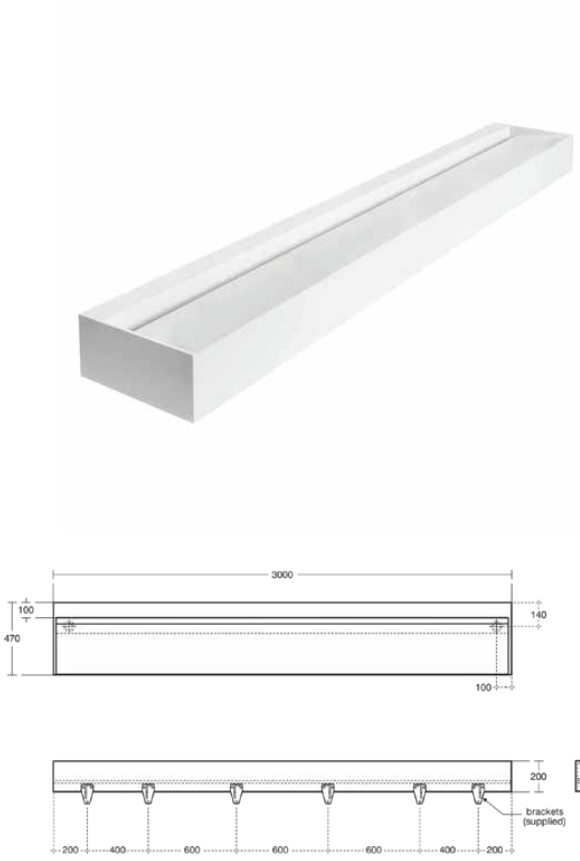

Allgemeine Informationen

Produktkategorie:	Reihenwaschtische
Produktart:	Reihenwaschtisch
Marke:	Armitage Shanks
Kollektion:	SILHOUETTE
Colour:	01 - Weiß Glänzend
Oberflächenbeschaffenheit:	glänzend
Höhe (mm):	200
Breite (mm):	3000
Ausladung (mm):	470
Befestigungsart:	Halterungsset
Nettogewicht (kg):	80.00
EAN Code:	5017830520771

Features

Antibakteriell

Produktstandards & Zertifikate

Declaration of Performance classification (DoP):	CA - LR - DA

Produktspezifikationen

Anzahl der Plätze:	5
Farbcode:	01
Farbbeschreibung:	weiß glänzend
Eckmodell:	Nein
Geschliffene Unterseite:	Nein
Barrierefreies Produkt:	Nein
Material:	Mineralwerkstoff
Materialspezifikation:	Ideal Solid
Anzahl von Waschbecken:	1
PVD Technologie:	Nein
Ablagefläche:	Hinten
Oberflächenbeschaffenheit:	glänzend
Position des Hahnlochs:	Kundenspezifisch
Mit Rückwand:	Nein
Mit Verschlussstopfen:	Nein
Mit Überlauf:	Nein
Mit Siphon:	Nein
Mit Ablaufgarnitur:	Ja
Befestigungsart:	Halterungsset
Montageart:	wandhängend

Es werden alle Anstrengungen unternommen, um sicherzustellen, dass die bereitgestellten Informationen korrekt sind. Wir können dies jedoch nicht garantieren und übernehmen keine Haftung für etwaige fehlerhafte Angaben.