Siphonangaben vom Hersteller

SM/SF/SP/SG 895___

+SM/SF/SP/SG 895 00 A - WT

1x HL + Überlaufloch

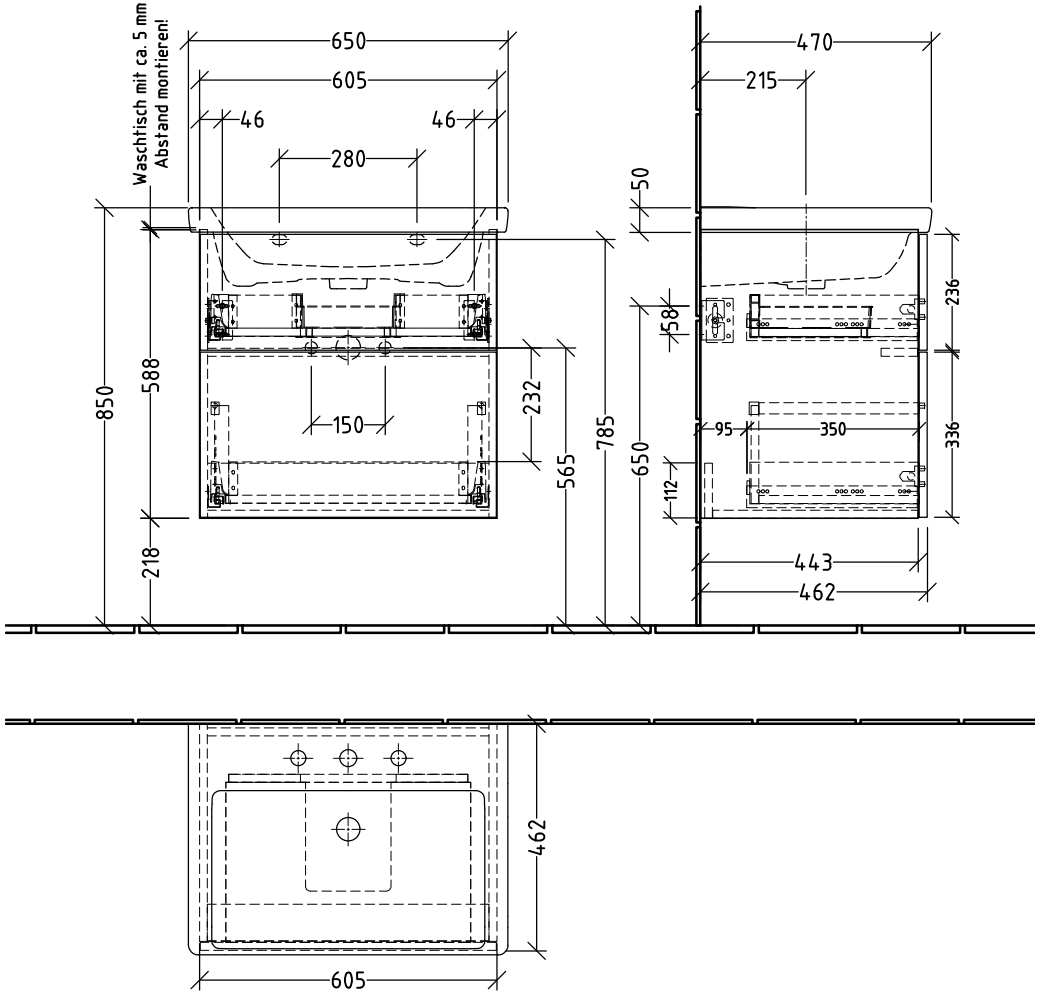

Anbindung Waschtisch

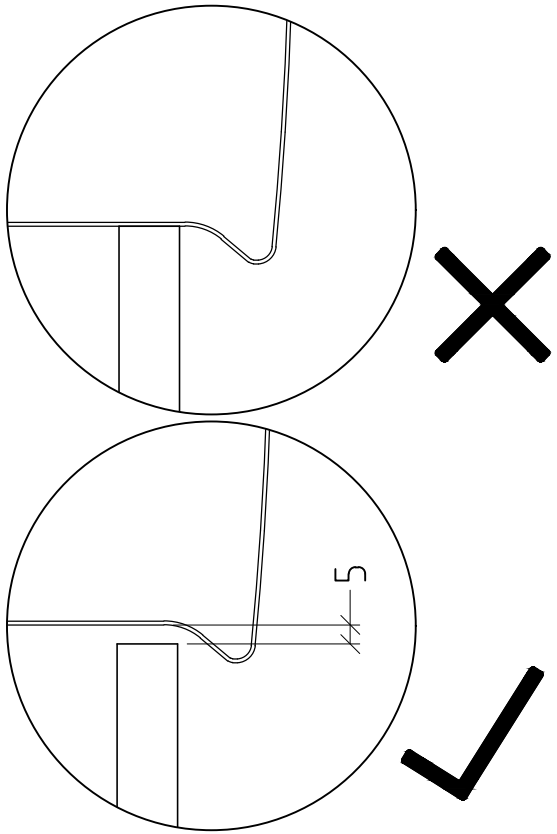

SANIPA Villeroy & Boch Group	Montagezeichnung ***3Way - SM/SF/SP/SG***	Zeichner SKJ Datum 31.01.2024	Alle Angaben in mm - Technische Änderungen vorbehalten. Diese Zeichnung ist unser geistiges Eigentum und darf ohne unsere Genehmigung nicht kopiert oder Dritten zugänglich gemacht werden.

3TUEB-55-1_SUBWAY 3.0_SET