44420100 HANSA WANDSTANGENGARNITUR

FERTIGMONTAGESET

EAN: **4015474203365** static.hansa.com/44420100



- Wandmontage für Unterputz-Einbaukörper
- Chrom
- Handbrause, Brauseschlauch (1750 mm), Anti-Kalk-Technik, Twist guard, Verdrehschutz für Brauseschlauch, Wandanschlussbogen
- Intensiv – Belebender Wasserstrahl
- Rückflussverhinderer
- Kürzbar
- Rosette eckig
- 1-strahlig

TECHNISCHE DATEN

DURCHFLUSSEIGENSCHAFTEN

Durchfluss bei 3 bar (mit Durchflussregler)	**13.2 l/min**

TECHNISCHE EIGENSCHAFTEN

Warmwasserversorgung	**max. +65°C**
Arbeitsdruck	**0.5-5 bar**
Anschlussgröße	**G1/2**
Durchmesser	**Ø 18 mm**
Länge / Höhe	**1100 mm**
Sicherungseinrichtung (EN1717)	**EB**
Werkstoff	**Messing**

VORSCHRIFTEN

EN Standard	**EN 1112, EN 1113**

ZULASSUNGEN UND DEKLARATIONEN

Konformitätserklärung	**DoC**

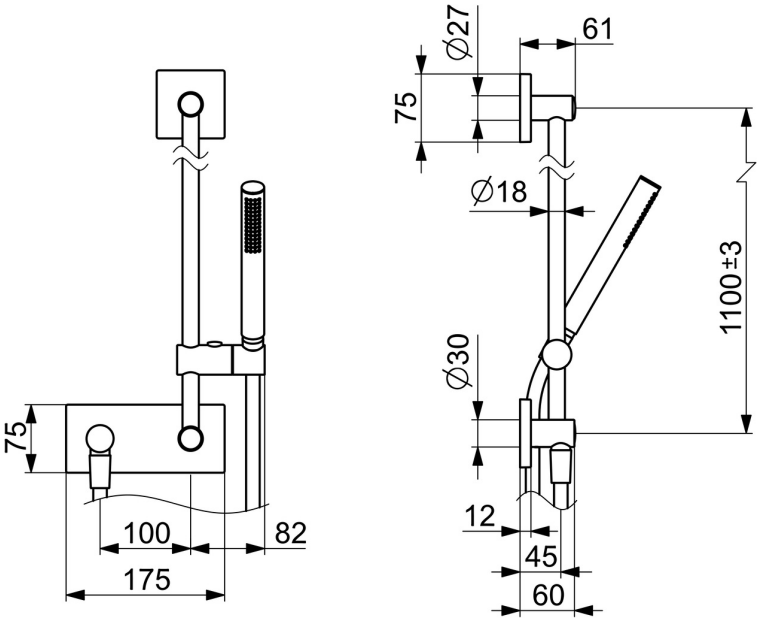

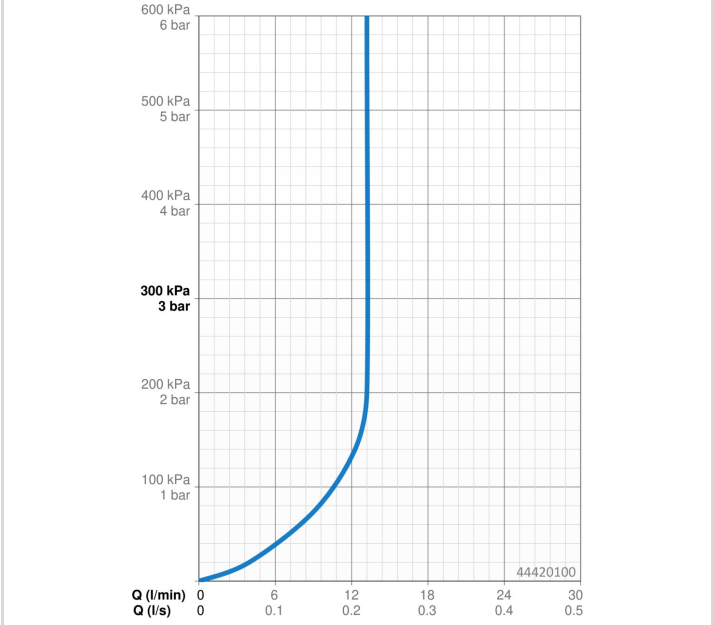

© 2026 Hansa Armaturen GmbH - www.hansa.com - 12.06.2026

ERSATZTEILE

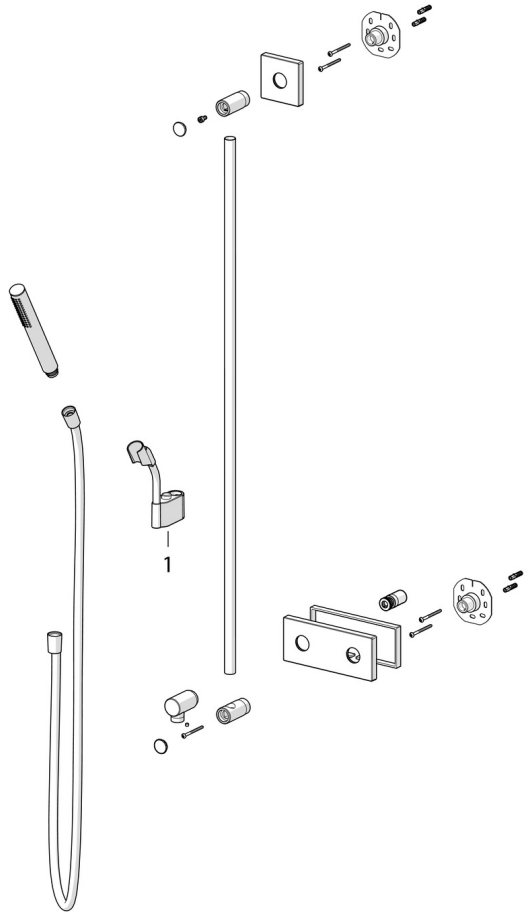

SP44420100

	Name	Art.-Nr.
01	Schieber, d 18 mm Chrom	59912781
01	Schieber für Wandstange, d 18 mm, (-2019) Ausgelaufen	59913306
N.I.	Brauseschlauch, L=1600 Satin	54120500
N.I.	Handbrause Chrom	54390100
N.I.	Rückschlagventil	59905714
N.I.	Gewindenippel, G1/2xM18x1	59911384
N.I.	Dichtungsring, d 21x12x2	59912304
N.I.	Schraube, M5x6, SW2.5	59912617
N.I.	Durchflussbegrenzer Ausgelaufen	59912777
N.I.	Deckplatte, 75x75 mm Chrom	59913326
N.I.	Abdeckung Chrom	59913422
N.I.	O-Ring, d 26x2	59913423
N.I.	Gewindenippel	59913658
N.I.	Rosette, 175x75 mm Chrom	59913708
N.I.	Winkelverbinder Ausgelaufen	59913709
N.I.	Halter Chrom Ausgelaufen	59913712
N.I.	Halter Chrom Ausgelaufen	59913713

© 2026 Hansa Armaturen GmbH - www.hansa.com - 12.06.2026