VAIA Einhebelmischer für Spül-/ Profibrause - Chrom

33 810 809

33 810 809

VAIA Einhebelmischer für Spül-/ Profibrause - Chrom

33 810 809

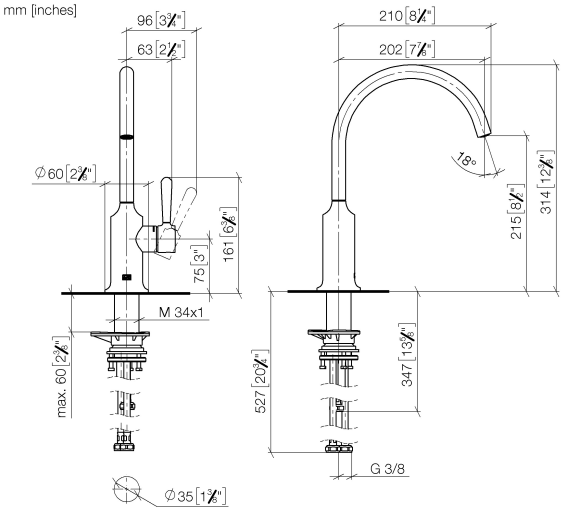

Durchflussdiagramm

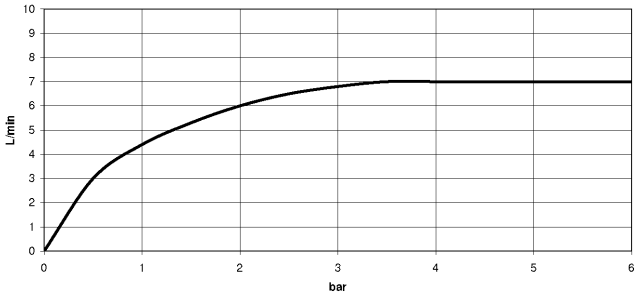

Zertifikate

LGA_38

VAIA Einhebelmischer für Spül-/ Profibrause - Chrom

33 810 809

Produktversion von 7/1/2023

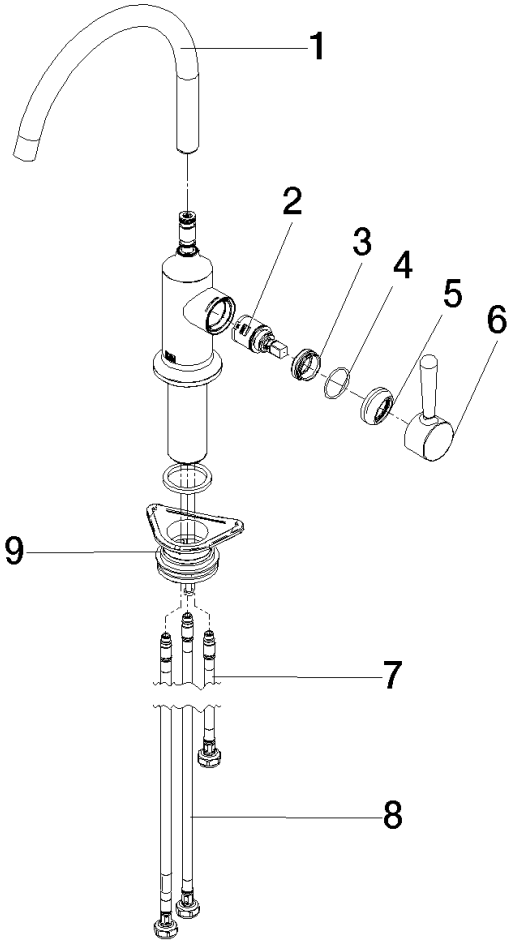

33 810 809

Ersatzteilstückliste

Produktversion von 7/1/2023

Nr.	Artikelnummer	Benennung	Verbaumenge	Lieferzeit
	90 28 22 313 02-00	Auslauf 200 mm, 7 l/min. - Chrom	10	10