BADEWANNEN / WHIRLWANNEN

Einbau-Badewanne asymmetrisch
PALOMBA COLLECTION
24380.0

TECHNISCHE DATEN

Artikel-Nr.	24380.0
Zulassung	EN 14516 (EN 198), EN 232
Größe	1800 x 800 mm
Wannentiefe	455 mm
Nutzinhalt	170 l
Ausführung	Badewanne asymmetrisch aus Sanitär-Acryl Einbauversion, Wannenrand 80 mm ohne Fußgestell mit Aluminiumprofil für Wannenfüße LAUFEN, Artikel-Nr. 29617.0 ohne Whirlsystem ohne Ab- und Überlaufgarnitur
Gewicht	25,0 kg

TECHNISCHE DATEN

Zubehör exkl.	Ab- und Überlaufgarnitur, verchromt Artikel-Nr. 29511.0 Ab- und Überlaufgarnitur mit Wannenzulauffunktion, verchromt Artikel-Nr. 29511.1 Wannenträger für Einbau rund/bündig, Artikel-Nr. 29553.2 4 Anbauelemente zu Wannenträger 29553.2 für Einbau Rechteck, Artikel-Nr. 29553.3 Montageschaum für Wannenträger, Artikel-Nr. 29550.0 Dämmband, Artikel-Nr. 29555.1 Wannenfüße (inkl. Wannenanker), Artikel-Nr. 29617.0 Schablone, Artikel-Nr. 29996.1
Farben	siehe Farbtabelle

STANDARDISIERTER AUSSCHREIBUNGSTEXT

Der Ausschreibungstext ist frei zu formulieren.

TECHNISCHE ZEICHNUNGEN / M 1 : 40

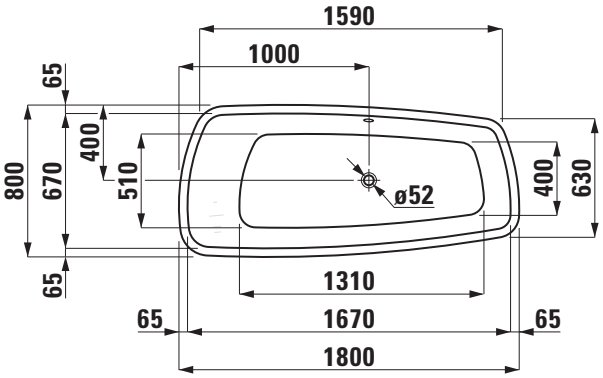

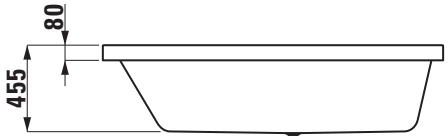

Änderungen der Abmessungen vorbehalten.