40579073 HANSAVAROX PRO FERTIGSET FÜR BRAUSE-BATTERIE

THERMOSTAT, FERTIGMONTAGESET

EAN: **4057304003752** static.hansa.com/40579073



- Wandmontage für Unterputz-Einbaukörper
- Chrom
- Temperatureinstellgriff, Durchflusseinstellgriff
- Sicherheitssperre gegen Verbrühen bei 38°C, Heißwassersperre einstellbar (im Lieferumfang enthalten)
- Oberteil mit keramischen Dichtscheiben zur Wassermengeneinstellung für einen Abgang, Thermostatkartusche zur Temperaturreglung, Rückflussverhinderer
- Funktionseinheit, Befestigung der Funktionseinheit mit Schrauben, Rosette eckig

TECHNISCHE DATEN

DURCHFLUSSEIGENSCHAFTEN

Durchfluss bei 3 bar	**19.8 l/min**

TECHNISCHE EIGENSCHAFTEN

Warmwasserversorgung	**max. +80°C**
Arbeitsdruck	**1-10 bar**
Sicherungseinrichtung (EN1717)	**EB**
Werkstoff	**Messing**

VORSCHRIFTEN

EN Standard	**EN 1111**

ZULASSUNGEN UND DEKLARATIONEN

Konformitätserklärung	**DoC**

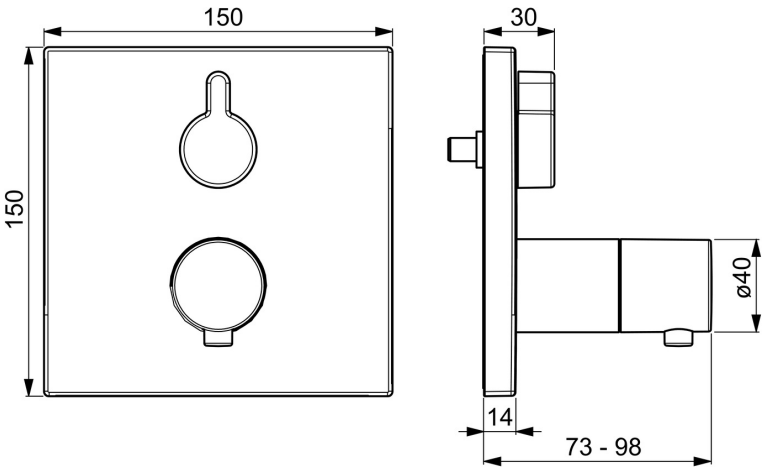

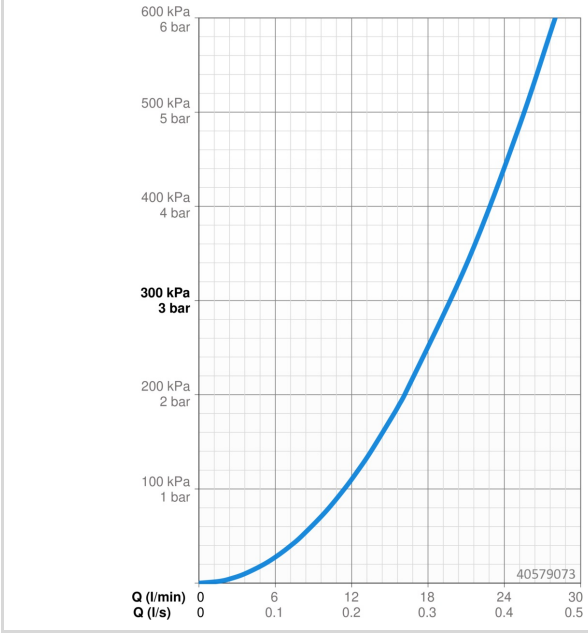

© 2026 Hansa Armaturen GmbH - www.hansa.com - 12.06.2026

ERSATZTEILE

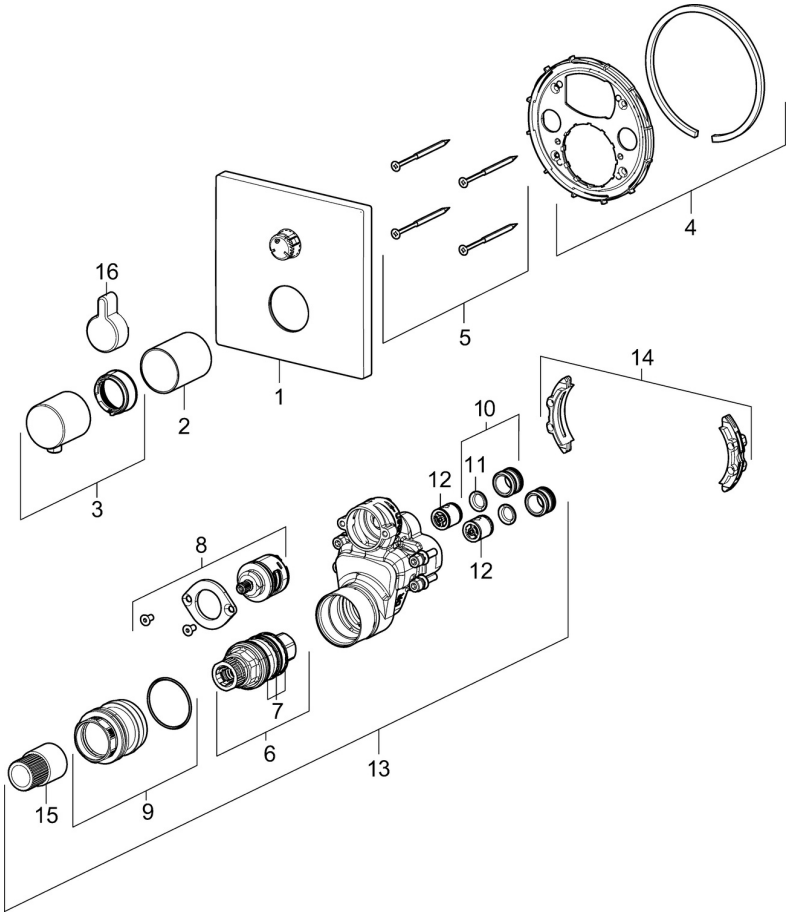

SP40579073

	Name	Art.-Nr.
01	Rosette, 150x150 mm Chrom	59914532
02	Abdeckhülse Chrom	59914534
03	Temperatur-Wählgriff	59914206
04	Befestigungshülse Ausgelaufen	59914531
05	Schraube, M4.5x80	59912890
06	Thermostatkartusche, 3.4	59914114
07	O-Ringsatz	59914113
08	Umstellung	59914183
09	Befestigungsschraube, M36x1.5, SW30 Ausgelaufen	59914538
10	Anschlussnippel, (2014-)	59913885
11	O-Ring, d 14x2	59912982
12	Rückschlagventil	59905714
13	Funktionseinheit	59914530
14	Adapter	59914217
15	Spindel	59914354
16	Umstellknopf Chrom	59914541

© 2026 Hansa Armaturen GmbH - www.hansa.com - 12.06.2026