HEWI Duschhocker Komfort
802.51.32140



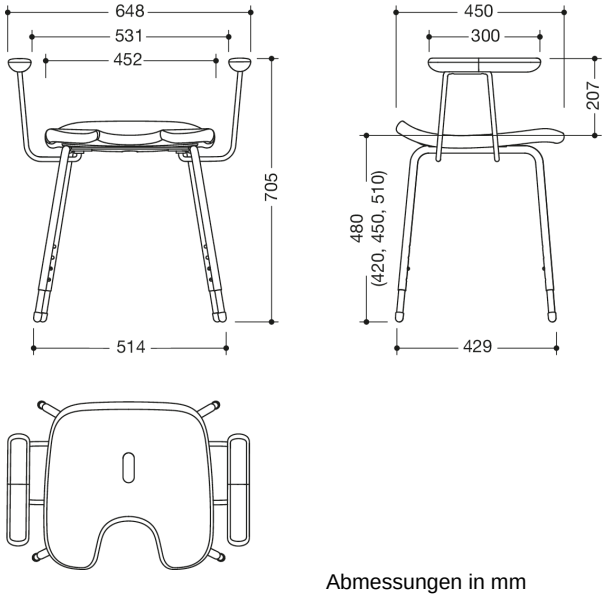

Abmessungen in mm

Eigenschaften

Duschhocker Komfort der Serie 802 LifeSystem

- solider, ergonomisch geformter Hocker
- mit seitlichen Stützgriffen mit ergonomischen Griffpads
- dient zum sicheren Sitzen im Duschbereich- 648 mm breit, 705 mm hoch, 450 mm tief
- Sitzfläche 452 mm breit, 450 mm tief
- Eigengewicht: ca 8,4 kg
- Sitzfläche und Griffpads aus hochwertigem PUR/Integral-Hartschaum in den HEWI Farben 98 (Signalweiß, matt) und 92 (Anthrazitgrau, matt)
- Sitzfläche mit Hygieneöffnung und Wasserablauf
- vier hochglänzend verchromte höhenverstellbare Stahlbeine mit rutschhemmenden Fuß-Stopfen
- getestet bis 200 kg
- empfohlenes maximales Gewicht des Anwenders: 150 kg
- Sitzhöhe in vier Stufen von 420 mm bis 510 mm verstellbar (je 30 mm)
- wird gemäß CE- und UKCA-Verordnung (EU) 2017/745 über Medizinprodukte produziert

Auszeichnungen

Zertifikate

Farben/Oberflächen

98 (Signalweiß)
92 (Anthrazitgrau)

HEWI Heinrich Wilke GmbH
Postfach 1260
D-34442 Bad Arolsen

Telefon: +49 5691 82-0
Telefax: +49 5691 82-319

info@hewi.de
www.hewi.com