

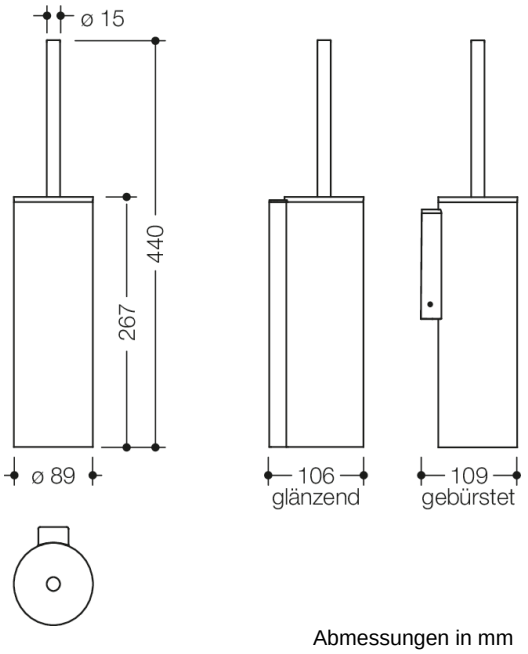

Abmessungen in mm

Eigenschaften

WC-Bürstengarnitur mit Deckel System 900

- WC-Bürstengarnitur bestehend aus Halter, WC-Bürstentopf und WC-Bürste
- Auswechseln des Bürstenkopfes durch Bajonettverschluss
- Innenbehälter zur Reinigung herausnehmbar
- aus hochwertigem Metall, PVD beschichtet
- Durchmesser 89 mm, 438 mm hoch, 106 mm tief
- zur Wandmontage, verdeckte Befestigung
- inklusive korrosionsfreiem HEWI Befestigungsmaterial

Auszeichnungen

Farben/Oberflächen

- WR (Nickel gebürstet)
- VT (Gold gebürstet)
- UN (Bronze glänzend)
- SV (Bronze gebürstet)
- RB (Kupfer gebürstet)
- LP (Messing gebürstet)
- JL (Nickel glänzend)
- DP (Kupfer glänzend)
- CK (Messing glänzend)
- BZ (Gold glänzend)

HEWI Heinrich Wilke GmbH
Postfach 1260
D-34442 Bad Arolsen

Telefon: +49 5691 82-0
Telefax: +49 5691 82-319

info@hewi.de
www.hewi.com