PRODUKTDATENBLATT

KEUCO

STAGELINE 32880310400

Aufsatzwaschtisch aus Keramik ohne Hahnloch

PRODUKT



ZEICHNUNG

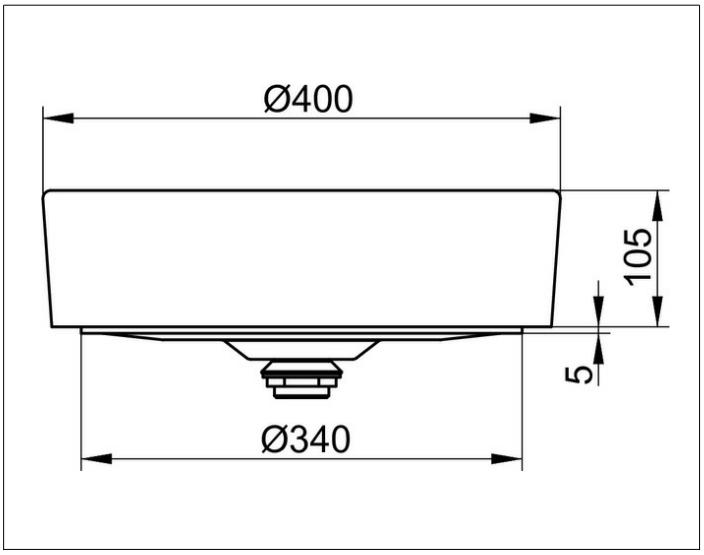

PRODUKTBESCHREIBUNG

- für Wandarmaturen und Waschtischarmaturen (je nach Möbelausführung) geeignet
- ohne Überlauf
- mit Schaftventil
- mit Keramik-Ventilabdeckung in passender Farbe
- mit Oberflächenversiegelung CleanPlus

OBERFLÄCHE

weiß

ABMESSUNG

D: 400 mm