# 44549583 HANSALIGNA - Fertigset für Brause-Batterie

EAN: 4057304014864
static.hansa.com/44549583

- Dusche
- Einhebelmischer, Fertigmontageset
- Wandmontage für Unterputz-Einbaukörper
- Chrom
- Einhandbedienhebel/Griff, Hebel mit W+K-Kennzeichnung
- Wandanschlussbogen
- Rückflussverhinderer
- Squarewallrosette, Sleeve, BLUECLICK

## Technische Daten

### Durchflusseigenschaften

| | |
|---|---|
| Durchfluss bei 3 bar (mit Durchflussregler) | **12.0 l/min** |
| Druckverlust bei einem Durchfluss von 0,2 l/s (mit Durchflussbegrenzer) | **3 bar** |

### Technische Eigenschaften

| | |
|---|---|
| Warmwasserversorgung | **max. +80°C** |
| Arbeitsdruck | **0.5-10 bar** |
| Projection | **60 mm** |
| Werkstoff | **Messing** |

### Vorschriften

| | |
|---|---|
| EN Standard | **EN 817** |
| Geräuschklasse | **II (ISO 3822)** |

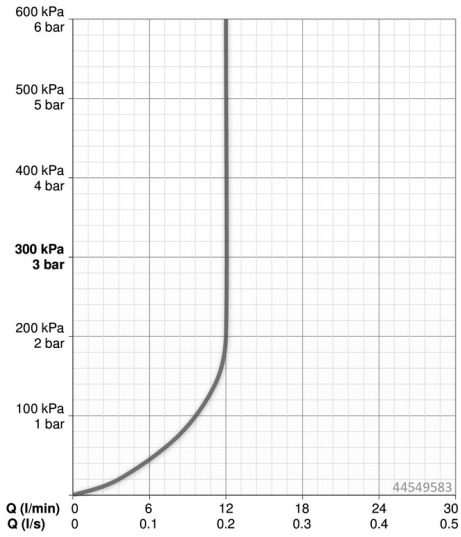


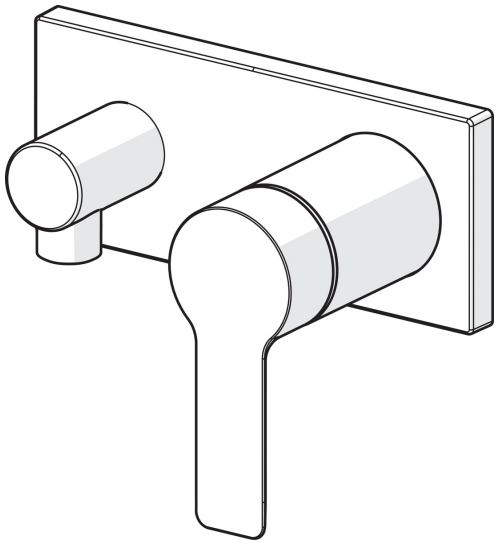

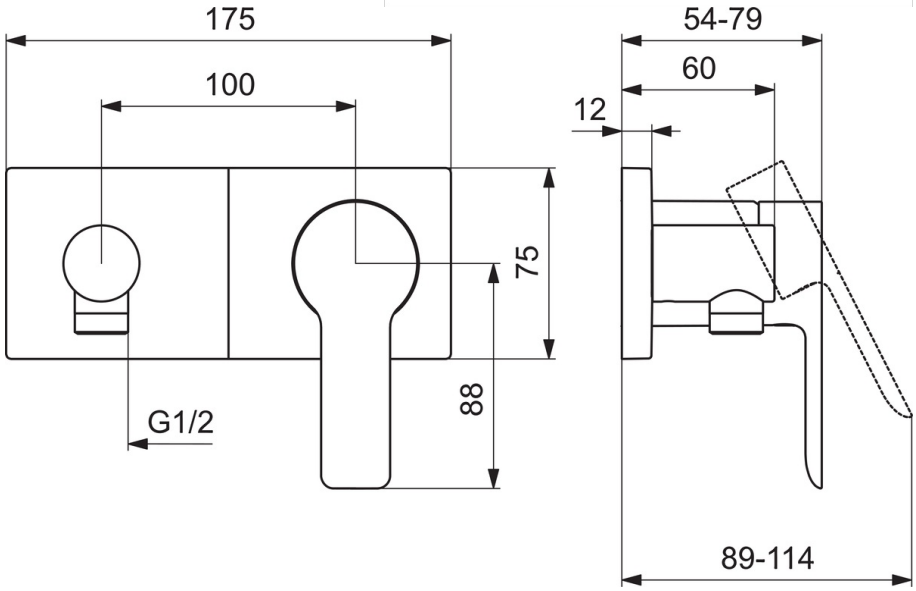

## Ersatzteile

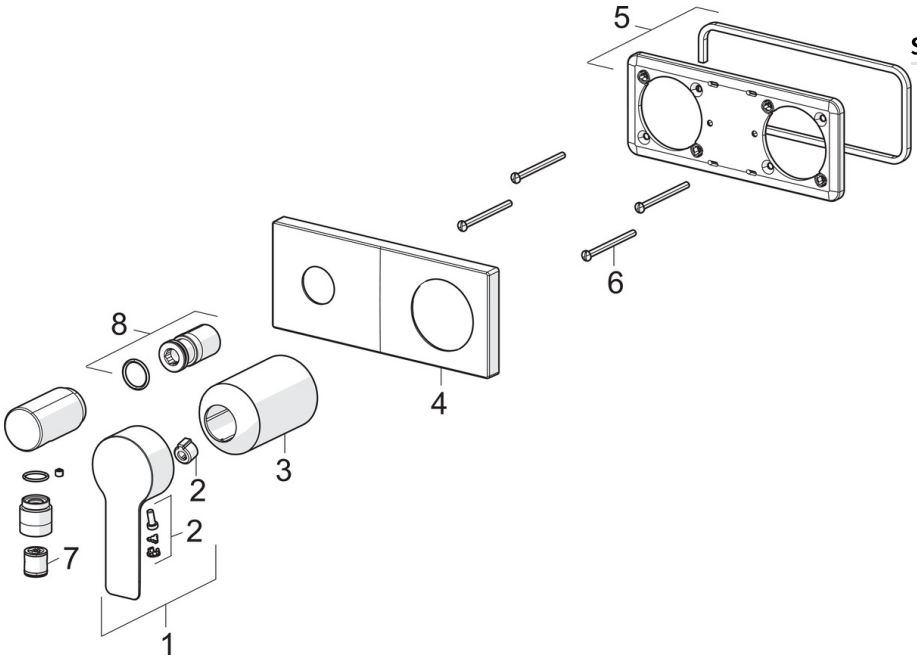


**SP44549583**

| | Name | Art.-Nr. |
|---|---|---|
| 01 | Hebel | 1004277V |
| 02 | Dekorkappe | 59914573 |
| 03 | Abdeckhülse | 59914572 |
| 04 | Deckplatte, 175x75 | 59913866 |
| 05 | Deckplatte Halter | 59913697 |
| 06 | Schraube, M4x55 | 59913698 |
| 07 | Rückflussverhinderer | 59905714 |
| 08 | Gewindehülse, G1/2 | 59913865 |