Marke	AXOR
Artikelname	**AXOR ShowerSolutions** Kopfbrause 240/240 1jet mit Deckenanschluss
Art.-Nr.	10929990
Oberfläche	Polished Gold Optic
Netto Preis	2.150,60 EUR

Produktbild

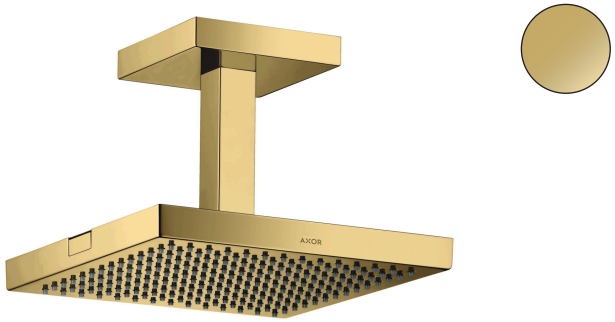

Maßzeichnung

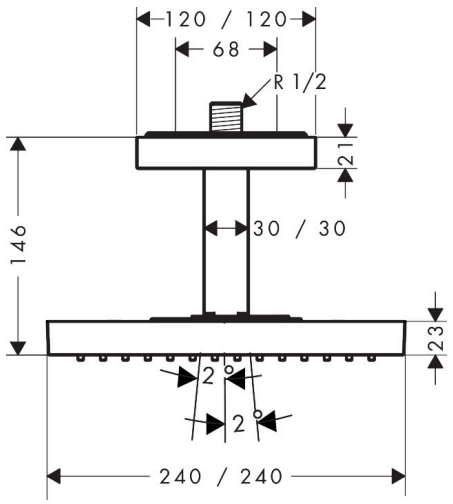

Merkmale

- besteht aus: Kopfbrause, Deckenanschluss
- Brausekopfgröße: 240 x 240 mm
- Strahlart: RainAir
- Durchflussmenge RainAir Strahl bei 3 bar: 12 l/min
- Funktion ab: 10,5 l/min
- maximale Durchflussmenge bei 3 bar: 12 l/min
- Mindestfließdruck: 2 bar
- Material Strahlscheibe: Metall
- Strahlscheibe zur Reinigung abnehmbar
- Metalldeckenanschluss
- Deckenanschlusslänge: 102 mm
- Montage: Deckenmontage
- Anschlussgewinde: G ½
- Anschlussgröße: DN15
- für Durchlauferhitzer geeignet

Technologie

Strahlarten

Marke	AXOR
Artikelname	**AXOR ShowerSolutions** Kopfbrause 240/240 1jet mit Deckenanschluss
Art.-Nr.	10929990
Oberfläche	Polished Gold Optic
Netto Preis	2.150,60 EUR

Durchflussdiagramm

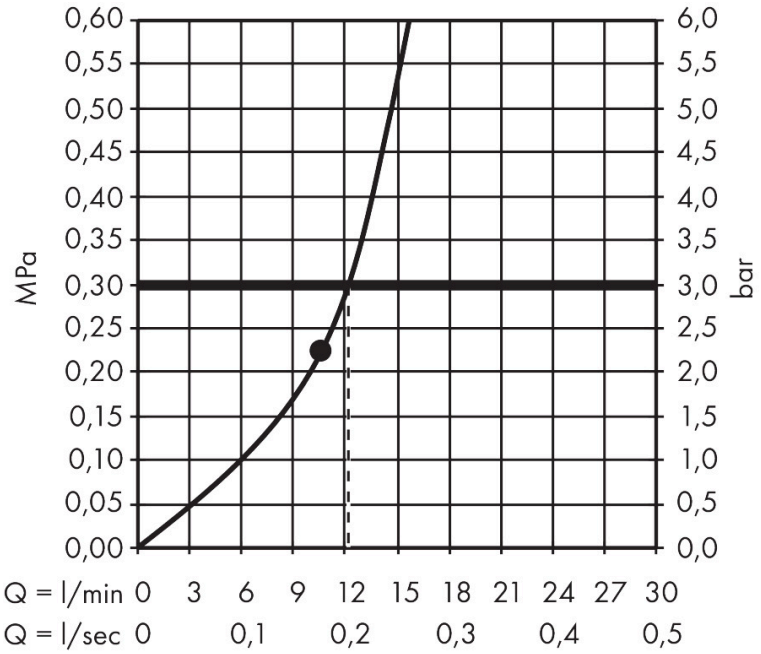

1 Mit Durchflussbegrenzer (12 l/min)
2 Mit Durchflussbegrenzer (25 l/min)

Die Verbrauchswerte wurden praxisnah mit den dazugehörigen Armaturen (Thermostat/Mischer/Unterputzventil) gemessen.

Marke	AXOR
Artikelname	**AXOR ShowerSolutions** Kopfbrause 240/240 1jet mit Deckenanschluss
Art.-Nr.	10929990
Oberfläche	Polished Gold Optic
Netto Preis	2.150,60 EUR

Explosionszeichnung für Baujahr: > 11/16

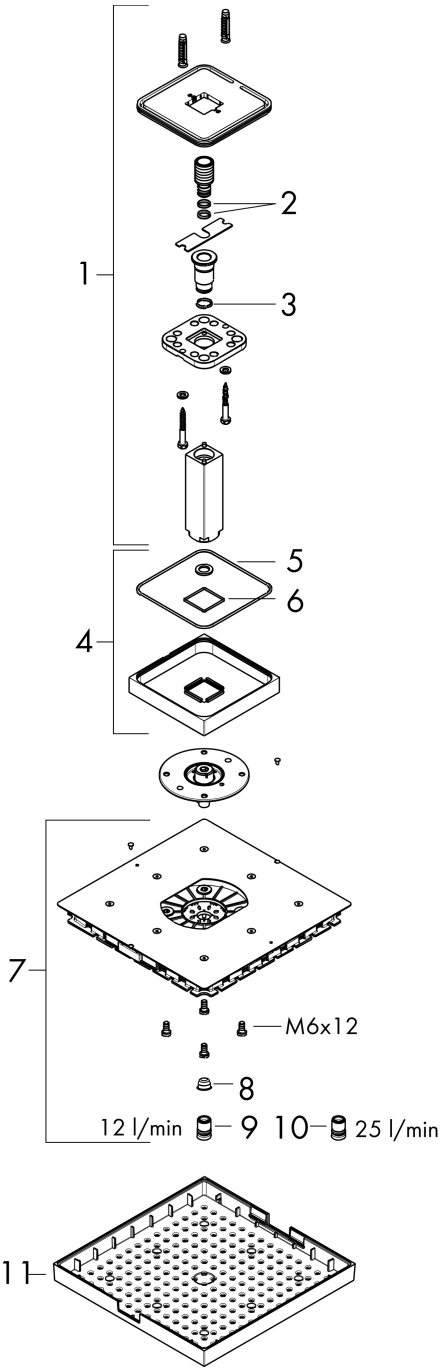

AXOR

Marke	AXOR
Artikelname	**AXOR ShowerSolutions** Kopfbrause 240/240 1jet mit Deckenanschluss
Art.-Nr.	10929990
Oberfläche	Polished Gold Optic
Netto Preis	2.150,60 EUR

Ersatzteilliste für Baujahr: > 11/16

Pos.	Beschreibung	Art.nr.	Preis
1	Brausearm	95887990	511,80
2	O-Ring 11x2	98127000	3,20
3	O-Ring 14x2	98129000	3,20
4	Rosette	95888990	160,70
5	O-Ring 130x2,5	98408000	16,90
6	O-Ring 36x2	98156000	3,20
7	Strahlscheibe kpl.	95889990	687,50
8	Sieb	97735000	3,20
9	Luftdüse	95802000	60,90
10	Luftdüse	93457000	39,10
11	Dekorplatte	95890990	511,80