Ablaufgehäuse 40 PE, DN 50/OD 50

Artikelnummer: 405135
GTIN: 4001636405135
Rabattgruppe: 3



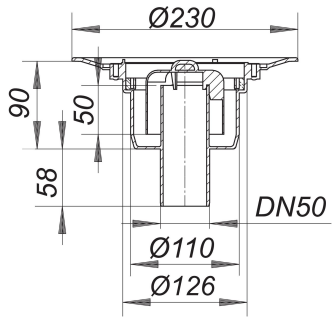

Beschreibung:

Ablaufgehäuse 40 PE, DN 50/OD 50
nach DIN EN 1253
Ablaufstutzen DN 50 senkrecht

Ausführung:
– Geruchs- und Reinigungsverschluss, Sperrwasserhöhe 50 mm
– Bauschutzdeckel
Material:

Polyethylen
Die meisten Ablaufgehäuse sind auch lieferbar mit Verbindern für den Anschluss an PVC-Rohre nach BSI sowie PE-HD-Rohre nach DIN EN 1519. Bitte fragen Sie bei Bedarf an.

Kann mit Brand- und Schallschutz Rohbauelement 2 (Art. Nr. 515025) verwendet werden.

Ablaufleistungen nach DIN EN 1253:

Nennweite	Produktnorm	Min. Ablaufleistung nach Norm	Anstauhöhe nach Norm	Ablaufleistung bei Anstauhöhe 10 mm	Ablaufleistung bei Anstauhöhe 20 mm	Ablaufleistung
DN 50	DIN EN 1253	0,80 l/s	20,00 mm	1,00 l/s	**3,00 l/s**	1,34 l/s

Ersatzteile:

590077 Geruchverschlussglocke

590275 Geruchverschlussglocke zu

Dallmer GmbH + Co KG · Wiebelsheidestraße 25 · 59757 Arnsberg · Tel.: +49 2932 9616-0 · Fax: +49 2932 9616-222
www.dallmer.com · info@dallmer.de
Änderungen auf Grund technischer Weiterentwicklung, Irrtümer und Druckfehler vorbehalten. Bestellungen erfolgen auf Grundlage unserer allgemeinen Geschäftsbedingungen: www.dallmer.de/agb