BLEND CUBE

T3927V1

BLEND CUBE | Wrapover Sitz 365x455x35 mm in weiß seidenmatt | SoftClosing WC

Bild & Zeichnung

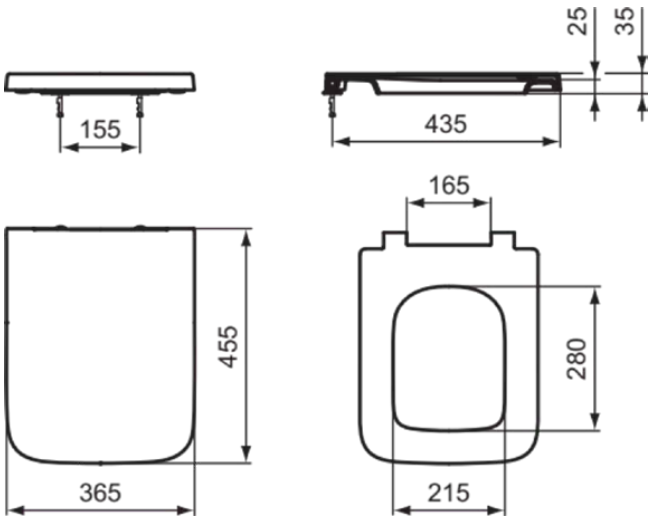

Allgemeine Informationen

Produktkategorie:	WC-Sitze
Produktart:	Wrapover Sitz
Marke:	Ideal Standard
Kollektion:	BLEND CUBE
Designer:	Palomba Serafini Associati
Colour:	V1 - Weiß Seidenmatt
Oberflächenbeschaffenheit:	satin
Höhe (mm):	35
Breite (mm):	365
Ausladung (mm):	455
Befestigungsart:	Scharnierset
Nettogewicht (kg):	2.30
EAN Code:	8014140478812

Features

SoftClosing WC

Produktspezifikationen

Diebstahlschutz:	Nein
Schließmechanismus:	Soft close
Farbcode:	V1
Farbbeschreibung:	weiß seidenmatt
Befestigungsort:	Oben
Geeignet für handelsübliche Toiletten:	Nein
Material des Scharniers:	Edelstahl
Material:	Kunststoff
Materialspezifikation:	Duroplast
PVD Technologie:	Nein
Schnellwechsel Option:	Ja
Schlankes Modell:	Nein
Oberflächenbeschaffenheit:	satin
Mit Hygieneaussparung / fester Toilettensitz:	Nein

Es werden alle Anstrengungen unternommen, um sicherzustellen, dass die bereitgestellten Informationen korrekt sind. Wir können dies jedoch nicht garantieren und übernehmen keine Haftung für etwaige fehlerhafte Angaben.