# 92512009 HANSAELECTRA WASCHTISCHBATTERIE, 230/9 V, BLUETOOTH

*BERÜHRUNGSLOS, STECKERNETZTEIL, BLUETOOTH® FÄHIG*



EAN: **4057304020162** static.hansa.com/92512009

Die Electra 92-Serie bietet Ihnen ein klares, klassisches Design mit einem schönen, zylindrischen Körper, der in einen abgerundeten Auslauf übergeht, und einer klaren Designlinie, die das Design der Armatur prägt.
Ein klassisches Design für jede Umgebung.

Wesentliche Merkmale
Strahlregler mit Schwenkfunktion +/- 10° für eine flexiblere Installation
Modernste Sensortechnologie für bessere Erkennung und Bedienkomfort
Bluetooth-Technologie für eine einfache Anpassung an persönliche Einstellungen
Kalt- und Mischwasser
Batterie und Anschlussleitung für UP-Netzteil

Bluetooth Berührungslose Armatur mit schwenkbarem Strahlregler. Einstellmöglichkeit +/- 10°.
SMART intelligenter Bluetooth-Sensor mit 3 optischen Linsen für verbesserte Leistung, unterstützt durch eine App-Verbindung für eine personalisierte und einfache Anpassung der Sensoreinstellungen.
Integrierte Temperaturmessung und intelligenter Verbrühungsschutz.
Messingguss-Konstruktion. Einfache Installation durch das schnelle und einfache 3S-Installationssystem."

- öffentliche & halböffentliche Bereiche, Industrie, Öffentlicher Wohnungsbau
- Standmontage
- Chrom
- Feststehender Auslauf
- PCA® konstante Durchflussleistung unabhängig vom Fließdruck, Schwenkbar
- Rückflussverhinderer, Schmutzfilter
- Weiterentwickelter PSD-Sensor mit Autofocus, Signalleuchten, Batterie-Leer-Anzeige
- 1 Zuleitung, für Kalt- oder Mischwasser
- HANSA 3S-Installation: System für sichere und schnelle Montage, Softwaresettings per App änderbar
- ohne silikonhaltige Fette

## TECHNISCHE DATEN

| | |
|---|---|
| **DURCHFLUSSEIGENSCHAFTEN** | |
| Durchfluss bei 3 bar (mit Durchflussregler) | **6.6 l/min** |
| **TECHNISCHE EIGENSCHAFTEN** | |
| DN-Größe (Nennmaß) | **DN15** |
| Warmwasserversorgung | **max. +70°C** |
| Arbeitsdruck | **1-10 bar** |
| Anschlussgröße | **G3/8** |
| Ausladung | **123 mm** |
| Sicherungseinrichtung (EN1717) | **AA** |
| Werkstoff | **Messing** |
| **SOFTWARE-EINSTELLUNGEN** | |
| Nachlaufzeit | **3 s (1-20 s)** |
| Hygienespülung | **off (off/1-120 h)** |
| Dauer Hygienespülung | **30 s (1-1800 s)** |
| Max. Fließdauer | **2 min (1 - 1800 s)** |
| **ELEKTRONISCHE EIGENSCHAFTEN** | |
| Elektrischer Anschluss | **230 / 9 V** |
| Bluetooth version | **5.x (D060576)** |

© 2026 Hansa Armaturen GmbH - www.hansa.com - 12.06.2026

| VORSCHRIFTEN | |
|---|---|
| EU Directive | CE **Radio Equipment Directive 2014/53/EU , Low Voltage Directive 2014/35/EU , EMC Directive 2014/30/EU , RoHS Directive 2011/65/EU** |
| EN Standard | **EN 15091, ETSI EN 301 489-1 V1.9.2 , ETSI EN 300 328 v2.2.2, EN 18031-1, EN 61000-6-1:2007 , EN 61000-6-3:2007+A1:2011+AC:2012 , EN 60335-1:2012+A11+A13+A1+A14+A2+A15:2021, Part 19.11.4** |
| Geräuschklasse | **I (ISO 3822)** |
| Schutzklasse | **IP 55 / transformer IP 20** |

| ZULASSUNGEN UND DEKLARATIONEN | |
|---|---|
| Konformitätserklärung | **RED** |
| EPD | **S-P-06394** |

| NACHHALTIGKEIT | |
|---|---|
| EPD module A1-A3 (kg CO2 eq.) | **11,59** |
| EPD module A4 (kg CO2 eq.) | **0,46** |
| EPD module B7 (kg CO2 eq.) | **473,00** |
| EPD module C2 (kg CO2 eq.) | **0,02** |
| EPD module C3 (kg CO2 eq.) | **0,02** |
| EPD module C4 (kg CO2 eq.) | **0,31** |
| EPD module D (kg CO2 eq.) | **-8,39** |

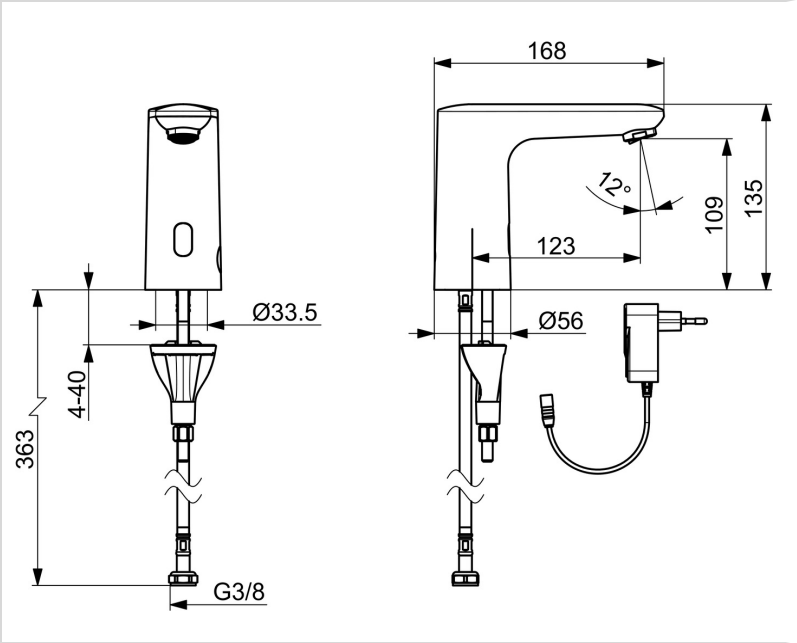


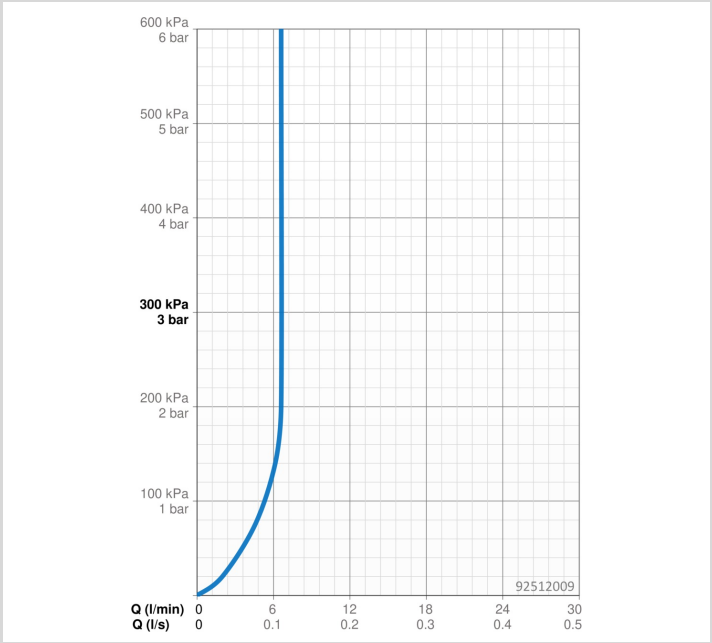

## ERSATZTEILE

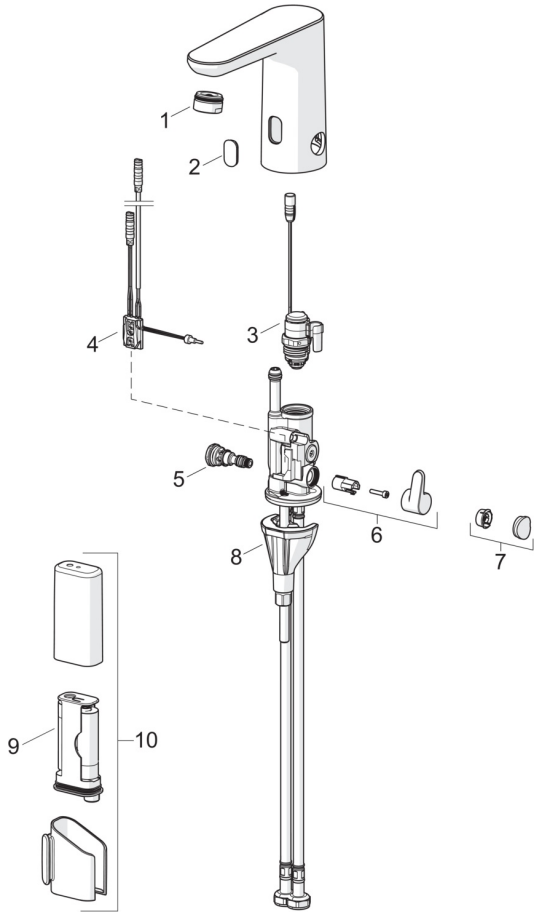


**SP92602219**

| | Name | Art.-Nr. |
|---|---|---|
| 01 | Luftsprudler, M24x1 HC PCA 7.0 l/min Chrom | 1016723V |
| 02 | Sichtfenster | 1014281V |
| 03 | Magnetventil komplett, 3 V | 59914125 |
| 04 | Sensor, 3/9 V, Bluetooth | 1015155V |
| 05 | Temperatureinstellsatz | 1000580V |
| 06 | Temperatur-Wählgriff Chrom | 1016155V |
| 07 | Abdeckstopfen Chrom | 1015252V |
| 08 | Befestigungssatz | 59914475 |
| 09 | Batterie, (2x) 1.5 V AA Lithium | 59914136 |
| 10 | Batteriegehäuse inkl. Batterie, 3 V | 290006 |

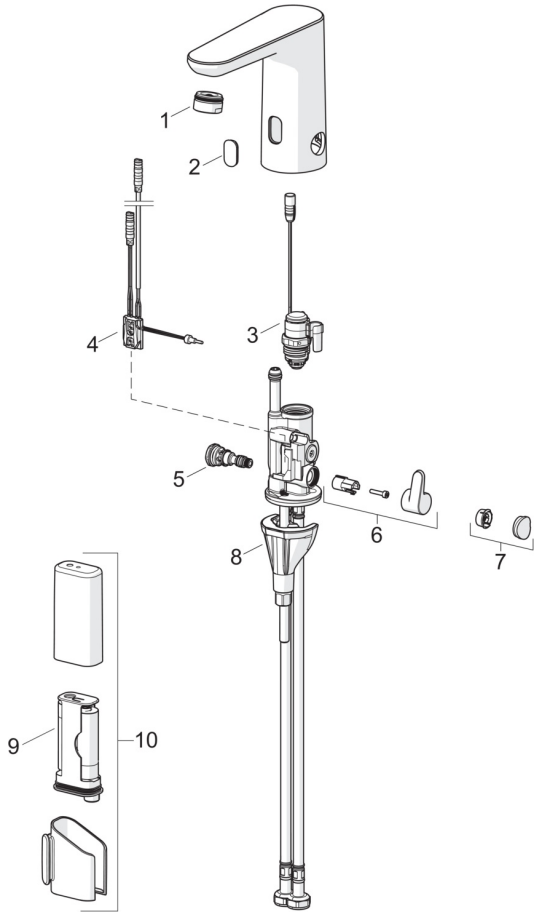


**SP92602009**

| | Name | Art.-Nr. |
|---|---|---|
| 01 | Luftsprudler, M24x1 HC PCA 7.0 l/min Chrom | 1016723V |
| 02 | Sichtfenster | 1014281V |
| 03 | Magnetventil komplett, 3 V | 59914125 |
| 04 | Sensor, 3/9 V, Bluetooth | 1015155V |
| 05 | Temperatureinstellsatz | 1000580V |
| 06 | Temperatur-Wählgriff Chrom | 1016155V |
| 07 | Abdeckstopfen Chrom | 1015252V |
| 08 | Befestigungssatz | 59914475 |
| 09 | Netzteil, 230/9 V, 550 mA | 64490900 |

© 2026 Hansa Armaturen GmbH - www.hansa.com - 12.06.2026