Technische Daten/ Technical Data

KLUDI BOZZ
Standventil
DN 15

Artikel- Nr.: 381160530

Oberfläche:
05 chrom

Artikeltext
Hersteller KLUDI GmbH & Co. KG
Typ: KLUDI BOZZ
Standventil
Artikel- Nr.: 381160530

Standventil
1-Loch Montage
geschlossener Hebel, Metall
Strahlregler, S-Pointer M18,5
Keramik-Oberteil 90°
Durchflussmenge bei 3 bar 7 l/min.
Anschlussgewinde G1/2
Schaftbefestigung
ohne Armaturen-Anschlussdruckschlauch

Produktabbildung/ Product picture



Maßzeichnung/ Dimensional drawing

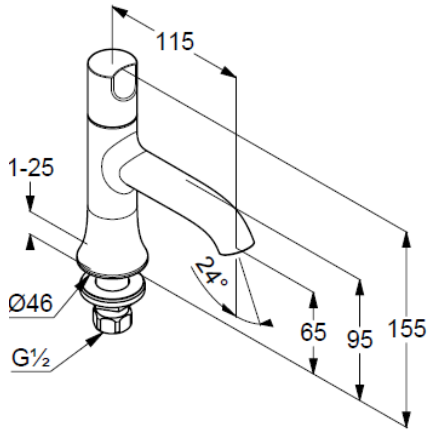

Durchfluss/ Flow rate

