AXOR MyEdition
3-Loch Waschtischarmatur 110 mit Push-Open Ablaufgarnitur ohne Platte
Oberfläche: **Chrom** Artikelnummer: **47072000**

Beschreibung

Merkmale

- besteht aus: 3-Loch Waschtischarmatur, Ablaufgarnitur
- ComfortZone: 110
- Ausladung: 150 mm
- Auslaufhöhe: 109 mm
- Griffvariante: Hebel
- Strahlart: PowderRain
- Maximale Durchflussmenge bei 3 bar: 5 l/min
- Keramikventile heiss/kalt 90°
- Mit isolierter Wasserführung - Wasserwege ohne Kontakt zu Nickel und Blei
- Push-Open Ablaufventil G 1 ¼
- PA-IX 38617/IO

Artikeldetails

TEAM-Nr.	758189.501
Preis exkl. MwSt.	1051.00 CHF

Technologie

Produktabbildung

Maßzeichnung

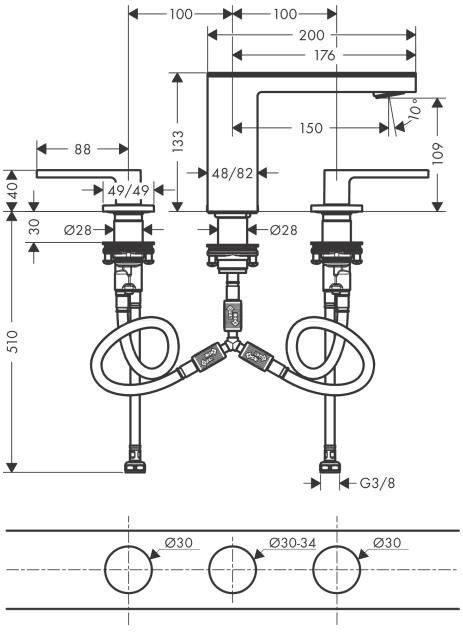
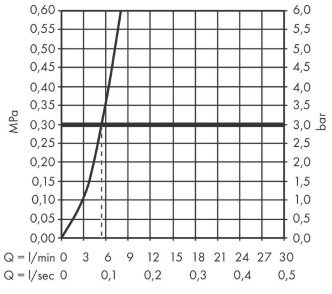
Durchflussdiagramm