Technische Daten/ Technical Data

KLUDI BOZZ
Standventil mit Kopfsteuerung
DN 15

Artikel- Nr.: 380160530

Oberfläche:
05 chrom

Artikeltext
Hersteller KLUDI GmbH & Co. KG
Typ: KLUDI BOZZ
Standventil
Artikel- Nr.: 380160530

Standventil
mit Kopfsteuerung
1-Loch Montage
geschlossener Hebel, Metall
Strahlregler M21,5 PCA
Keramik Oberteil 90°
Durchflussmenge bei 3 bar 5 l/min.
fester Auslauf
Anschlussgewinde G1/2
für Kaltwasser oder Mischwasser
ohne Armaturen-Anschlussdruckschlauch
EU-Taxonomie: max. 6 l/min. -
wesentlicher Beitrag (SC) möglich

Produktabbildung/ Product picture



Maßzeichnung/ Dimensional drawing

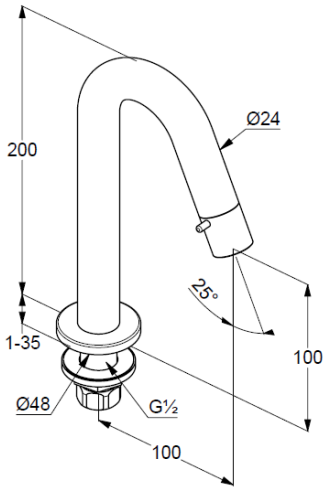

Durchfluss/ Flow rate

