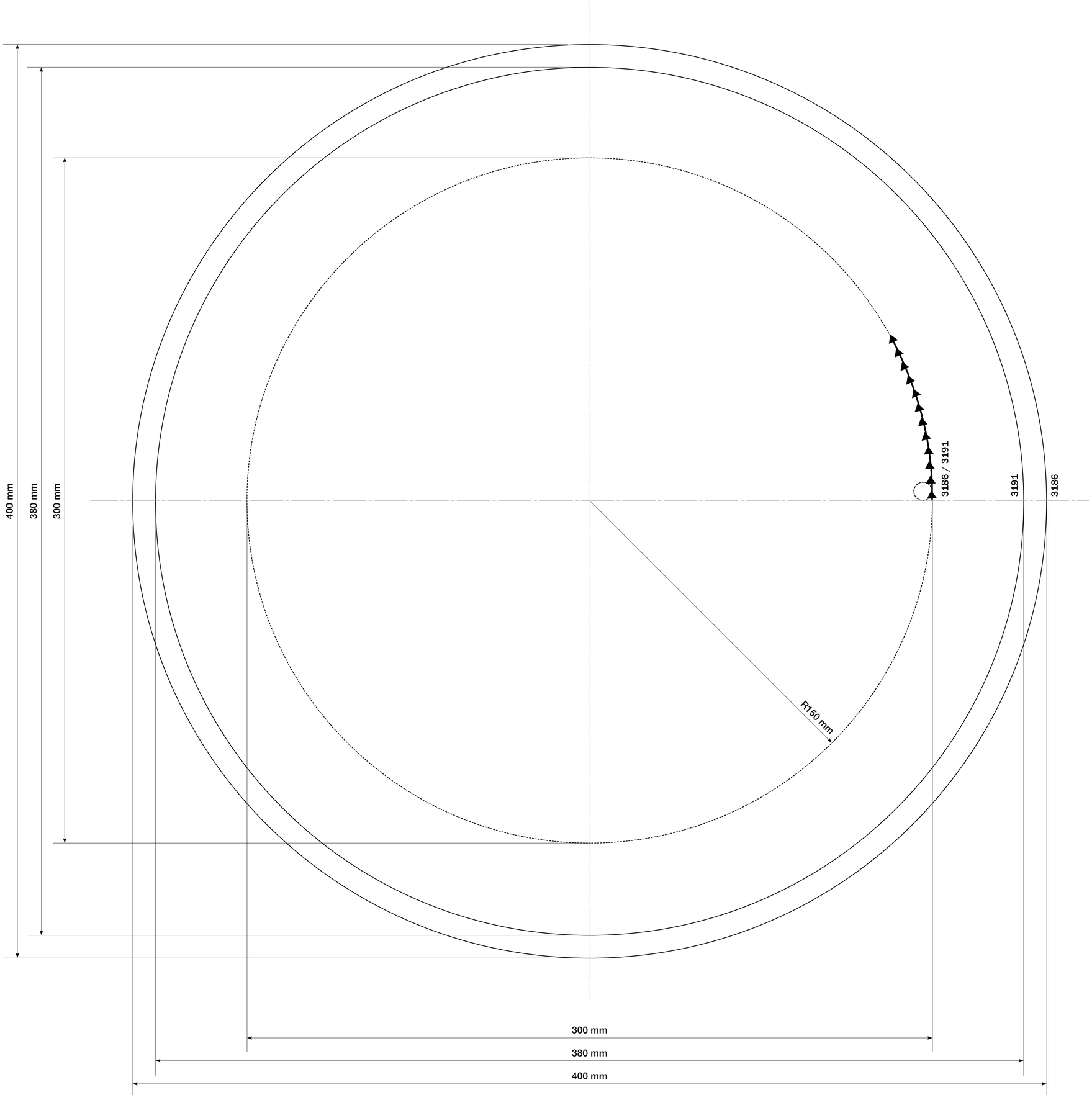

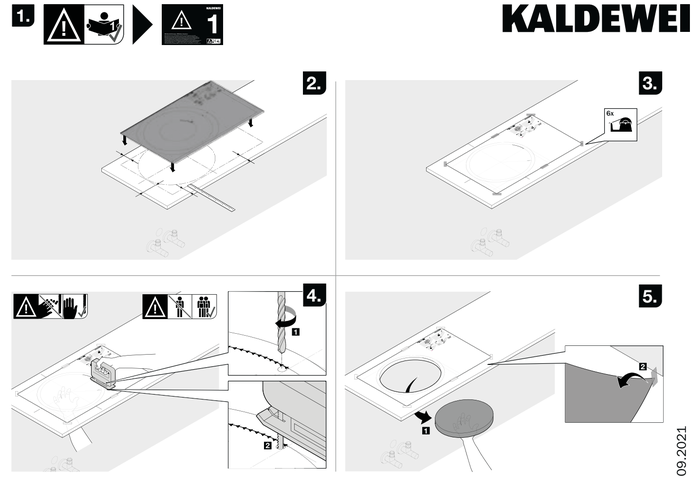

KALDEWEI

MING 3186 / NUEVA 3191

09.2021

Inch = mm x 0,0394