Stand 06.11.2026



TECEone Set, Warm- und Kaltwasser

Artikelnummer: 9700216

LE 1: 1 St.
LE 2: 4 St.
LE 3: 8 St.

Beschreibung:

Set besteht aus:
– TECEone Dusch-WC mit Warm- und Kaltwasseranschluss (9700200)
– TECEneo/one (Dusch-)WC Sitz mit Deckel "classic" (9700600)
– Anschlussmaterial inklusive verdeckte Befestigung, Schallschutzband etc.

Merkmale der Duschfunktion:
– intuitive Bedienung über seitliche Drehknöpfe für Wassertemperatur und Wassermenge
– Duschstrahl stufenlos bis 5,6 l/min einstellbar
– Wassertemperatur individuell stufenlos einstellbar (max. 38 °C)
– selbstreinigender Duschstab
– austauschbare Duschstabkappen
– Zulassung nach EN 1717
– Mindestfließdruck 1,5 bar (max. 10 bar)

Merkmale der WC-Keramik:
– wandhängendes Tiefspül-WC für 6 und 4,5 Liter Spülvolumen
– kompakte Bauform – Ausladung 540 mm
– verdeckte Wandbefestigung und verdeckte Wasseranschlüsse
– spülrandlose Keramik
– pre fix Technologie: werkseitig fest vergossene WC-Sitz-Befestigung für wackelfreien Sitz und Deckel (kompatibel mit allen TECEneo/one (Dusch-)WC-Sitzen)
– Material: Sanitärkeramik, Farbe weiß
– hygieneoptimierte Keramikgestaltung
– Zulassung nach EN 997
– Maße (B x H x T): 358 x 350 x 540 mm

Stand 06.11.2026

Merkmale des WC-Sitzes:
– Deckel umschließt Sitz
– pre fix Technologie für wackelfreien Sitz und Deckel
– schnelle Montage dank pre fix Technologie: Aufstecken und bei Bedarf Schraube festziehen.
– Scharniere aus glasfaserverstärktem Hochleistungskunststoff mit "Soft-Close" Absenkautomatik
– einfaches Abnehmen: Schraube werkzeuglos lösbar
– einfaches Reinigen, komplette Sitz- und Deckeleinheit abnehmbar
– WC-Sitz mit ergonomischer Formgebung für bequemen Sitz
– Verhinderung von „Überspritzen“, z. B. bei Kleinkindern, dank Verlängerung des Sitzes vorne innen.
– aus verwindungssteifem Duroplast, Farbe weiß
– Zulassung nach DIN 19516

Hinweis:
Für die Duschfunktion ist bauseits ein Warm- und Kaltwasseranschluss mit Eckventilen vorzurüsten (siehe Aufrüstsets).
In Kombination mit TECElux ist die untere Befestigungsglasplatte Best.-Nr. 9650109 oder 9650110 auszuwählen.

Vertriebsdaten:

Produktname:	TECEone Set, Warm-/Kaltwasser und TECEneo/one (Dusch-)WC Sitz mit Deckel "classic"
Warengruppe:	950
Produktgruppe:	2009500020

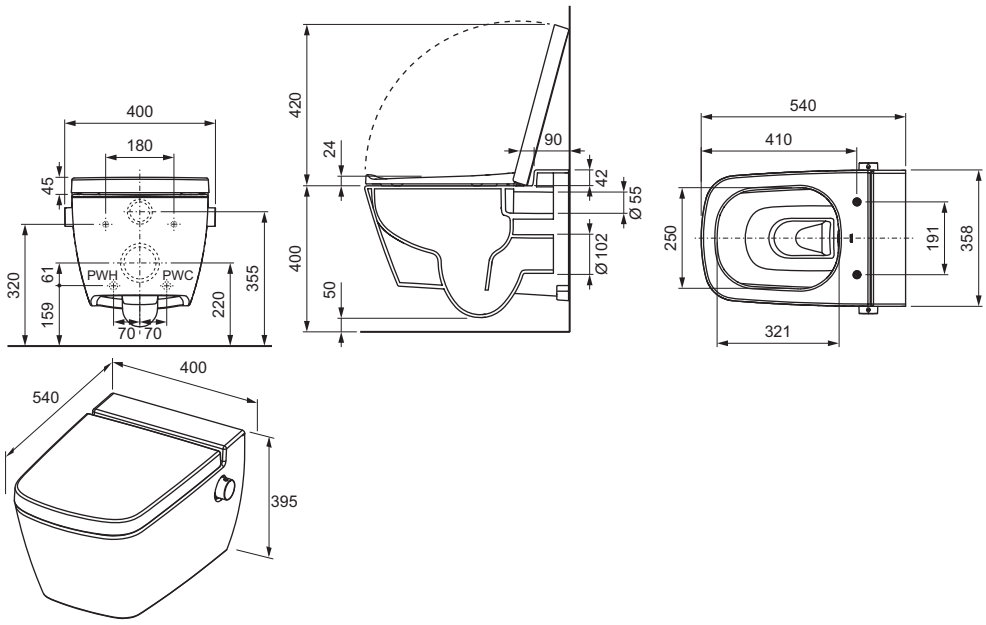

TECE SE · Hollefeldstraße 57 · 48282 Emsdetten
Tel.: 02572/928-0 · info@tece.de · www.tece.de

Stand 06.11.2026

Ersatzteile:

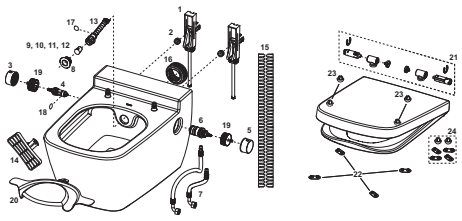

1	9820356	verdeckte Befestigung
2	9820357	Rändelmutter (2 x) für verdeckte Befestigung
3	9820362	Bedienknopf Wassermenge, Kunststoff weiß
4	9820469	Keramikkartusche inklusive EN 1717 Absicherung
5	9820361	Bedienknopf Temperatur, Kunststoff weiß
6	9820360	Thermostatkartusche
7	9820471	Panzerschläuche (ab 2021)
	9820365	Panzerschläuche warm und kalt (bis 2020)
8	9820364	Rosette, weiß
9	9820403	Duschstabkappe (3 x) "standard" 75°, weiß
10	9820404	Duschstabkappe (3 x) "standard" 90°, weiß
11	9820405	Duschstabkappe (3 x) "medium" 90°, weiß
12	9820406	Duschstabkappe (3 x) "small" 90°, weiß
13	9820363	Duschstab-Komplettset, weiß
14	9820422	Entnahmewerkzeug Duschstab
15	9820351	Schallschutzband
16	9820484	Dichtung für Spülrohranschluss
17	9820585	O-Ring für Federhalter Duschstab
18	9820586	O-Ring für Sicherheitseinrichtung EN 1717
19	9820703	Schnapprad
20	9820717	Universal-Spritzschutz
21	9820672	Beschläge und Dämpfer für Sitz/Deckel
22	9820423	Auflagepuffer für Sitz "classic", 4 Stück (bis 2021)
23	9820465	Auflagepuffer für Deckel "classic", 2 Stück (bis 2021)
24	9820583	Auflagepuffer für Sitz/Deckel "classic" komplett (ab 2021)

TECE SE · Hollefeldstraße 57 · 48282 Emsdetten
Tel.: 02572/928-0 · info@tece.de · www.tece.de