PRODUKTDATENBLATT

KEUCO

EDITION 11 ART 32590510800

Waschtisch aus Stahl-Emaille ohne Hahnloch

PRODUKT



ZEICHNUNG

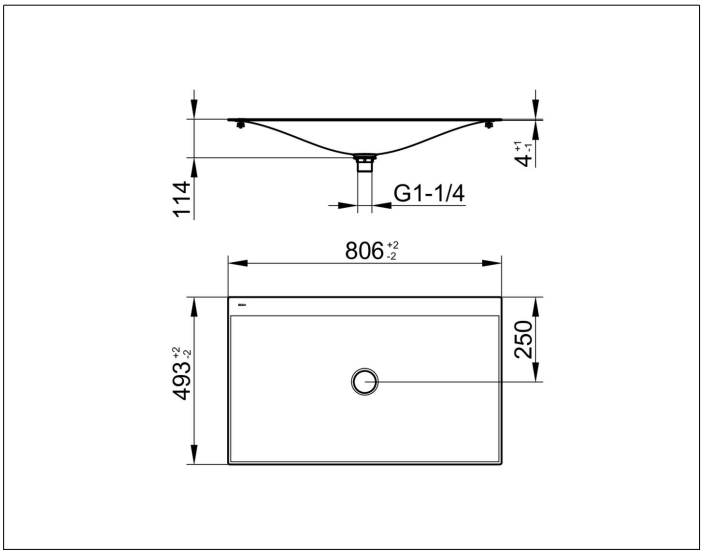

PRODUKTBESCHREIBUNG

- für Wandarmaturen geeignet
- ohne Überlauf
- mit Schaftventil

OBERFLÄCHE

starwhite

ABMESSUNG

806 x 4 x 493