44670133 HANSABASICJET WANDSTANGENGARNITUR

EAN: **4057304002502** static.hansa.com/44670133



Das HANSA BASICJET ECO Duschset setzt mit seiner eleganten Chromoberfläche einen modernen Akzent. Dieses hochwertige Duschset ist ideal für die Wandmontage und umfasst eine Handbrause, eine Brausestange mit verstellbaren Wandhalterungen, eine Seifenschale und einen 1750 mm langen Schlauch. Erleben Sie drei Sprühfunktionen: „Normal“ für einen ausgeglichenen Strom, „Entspannend“ für einen starken und energetisierenden Strom und „Entspannend“ für eine sanfte und beruhigende Wirkung. Das Duschset verfügt über eine Anti-Kalk-Technologie, die eine problemlose Wartung gewährleistet, während der 95-mm-Brausekopf leicht zu handhaben ist. Für alle, die zuverlässige Leistung und stilvolles Design suchen, ist HANSA BASICJET ECO eine gute Wahl.

- Wandmontage
- Chrom
- Handbrause, Verstellbare Brausestangehalterung, Brauseschlauch (1750 mm), Brausestange, Anti-Kalk-Technik, Seifenschale, Twist guard, Verdrehschutz für Brauseschlauch
- Normal – Gleichmäßiger und weicher Wasserstrahl, Erfrischend – Starker Wasserstrahl, aktiviert und erfrischt den Körper, Entspannend - Sanfter Wasserstrahl, angenehm für den ganzen Körper
- 3-strahlig

TECHNISCHE DATEN

DURCHFLUSSEIGENSCHAFTEN	
Spar-Durchfluss bei 3 bar	**9.0 l/min**
Durchfluss bei 3 bar	**18.0 l/min**
Durchfluss bei 3 bar (mit Durchflussregler)	**15.0 l/min**
TECHNISCHE EIGENSCHAFTEN	
Warmwasserversorgung	**max. +65°C**
Arbeitsdruck	**0.5-5 bar**
Anschlussgröße	**G1/2**
Durchmesser	**Ø 18 mm**
Installationsabstand	**max 920 mm**
Länge / Höhe	**960 mm**
VORSCHRIFTEN	
EN Standard	**EN 1112, EN 1113**
ZULASSUNGEN UND DEKLARATIONEN	
Konformitätserklärung	**DoC**
EPD	**S-P-06395**
NACHHALTIGKEIT	
EPD module A1-A3 (kg CO2 eq.)	**7,64**
EPD module A4 (kg CO2 eq.)	**0,32**
EPD module B7 (kg CO2 eq.)	**1582,50**
EPD module C1 (kg CO2 eq.)	**0,01**
EPD module C2 (kg CO2 eq.)	**0,01**
EPD module C3 (kg CO2 eq.)	**1,47**
EPD module C4 (kg CO2 eq.)	**0,35**
EPD module D (kg CO2 eq.)	**-2,64**

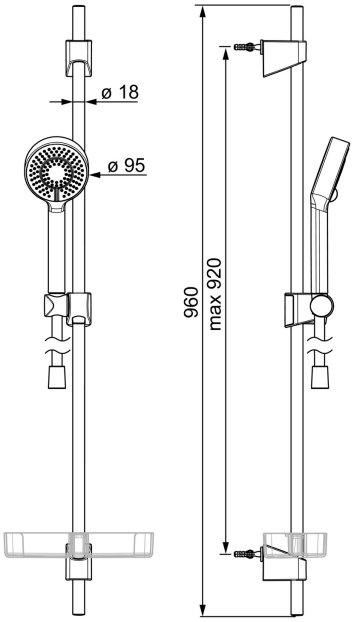

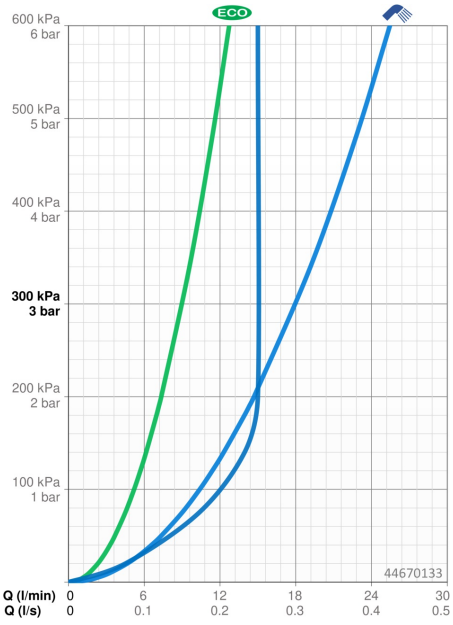

ERSATZTEILE

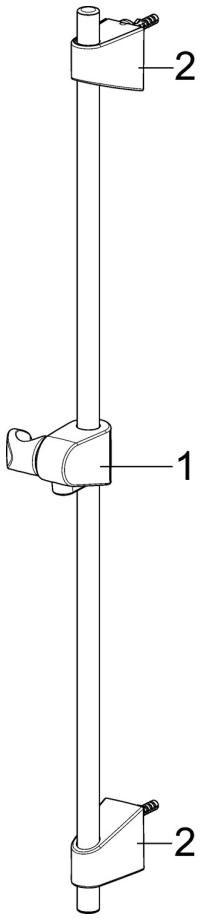

SP44780113

	Name	Art.-Nr.
01	Schieber Chrom	59914392
02	Wandbefestigung Chrom	59914394