921022190004 HANSAELECTRA WASCHTISCHBATTERIE, 3 V, BLUETOOTH

BERÜHRUNGSLOS, BATTERIEBETRIEB, SEPARATER TRANSFORMATOR, BLUETOOTH® FÄHIG, BLEIFREI



EAN: **4057304019302** static.hansa.com/921022190004

Die Electra 92-Serie bietet Ihnen ein ganz neues modernes Design mit einem abgerundetem, quadratischen Körper und Auslauf. So erhalten Sie ein neues, frisches und topaktuelles Design. Das Design passt zu den neuen Trends des modernen Badezimmers mit seinem eher quadratischen Designelementen.

Wesentliche Merkmale
Strahlregler mit Eco-Durchflussbegrenzer für die ECO-Gebäudeausstattung
Neueste Sensortechnologie für bessere Erkennung und Bedienkomfort
Bluetooth-Technologie für eine einfache Anpassung der persönlichen Einstellungen
Schutz vor Verbrühung
Messung der Temperatur
Batterie und Anschlussleitung für UP-Netzteil

Bluetooth Berührungslose Armatur mit Eco-Durchflussbegrenzung für die ECO-Gebäudeausstattung.
Leicht zu greifender Temperaturhebel für optimalen Halt und einfache Einstellung.
SMART intelligenter Bluetooth-Sensor mit 3 optischen Linsen für verbesserte Leistung, unterstützt durch eine App-Verbindung für eine personalisierte und einfache Anpassung der Sensoreinstellungen.
Integrierte Temperaturmessung und intelligenter Verbrühungsschutz.
Metallfreie Wasserwege durch Hochdruck-Verbundkonstruktion und einfache Installation durch das schnelle und einfache 3S-Installationssystem."

- ECO Building
- Standmontage
- Chrom
- Feststehender Auslauf
- PCA® konstante Durchflussleistung unabhängig vom Fließdruck
- Temperatureinstellgriff
- Heißwassersperre einstellbar (im Lieferumfang enthalten)
- Mischventil zur manuellen Temperatureinstellung, Rückflussverhinderer, Schmutzfilter
- Weiterentwickelter PSD-Sensor mit Autofocus, Batterie-Leer-Anzeige, Signalleuchten, Intelligenter elektronischer Verbrühschutz
- Anschluss über flexible Druckschläuche
- HANSA 3S-Installation: System für sichere und schnelle Montage, Softwaresettings per App änderbar
- ohne silikonhaltige Fette

TECHNISCHE DATEN

DURCHFLUSSEIGENSCHAFTEN	
Durchfluss bei 3 bar (mit Durchflussregler)	**3.4 l/min**
TECHNISCHE EIGENSCHAFTEN	
DN-Größe (Nennmaß)	**DN15**
Warmwasserversorgung	**max. +70°C**
Arbeitsdruck	**1-10 bar**
Anschlussgröße	**G3/8**
Ausladung	**117 mm**
Sicherungseinrichtung (EN1717)	**AA**
Werkstoff	**Verbundwerkstoff**
SOFTWARE-EINSTELLUNGEN	
Nachlaufzeit	**3 s (1-20 s)**
Hygienespülung	**off (off/1-120 h)**
Dauer Hygienespülung	**30 s (1-1800 s)**
Max. Fließdauer	**2 min (1 - 1800 s)**
ELEKTRONISCHE EIGENSCHAFTEN	
Elektrischer Anschluss	**9 V**
Batterie	**AA 1.5 V Lithium x 2**
Bluetooth version	**5.x (D060576)**

© 2026 Hansa Armaturen GmbH - www.hansa.com - 12.06.2026

VORSCHRIFTEN	
EU Directive	CE **Radio Equipment Directive 2014/53/EU , Low Voltage Directive 2014/35/EU , EMC Directive 2014/30/EU , RoHS Directive 2011/65/EU**
EN Standard	**EN 15091, ETSI EN 301 489-1 V1.9.2 , ETSI EN 300 328 v2.2.2, EN 18031-1, EN 61000-6-1:2007 , EN 61000-6-3:2007+A1:2011+AC:2012 , EN 60335-1:2012+A11+A13+A1+A14+A2+A15:2021, Part 19.11.4**
Geräuschklasse	**I (ISO 3822)**
Schutzklasse	**IP 55**

ZULASSUNGEN UND DEKLARATIONEN	
Konformitätserklärung	**RED**
EPD	**S-P-07753**

NACHHALTIGKEIT	
EPD module A1-A3 (kg CO2 eq.)	**3,85**
EPD module A4 (kg CO2 eq.)	**0,15**
EPD module B7 (kg CO2 eq.)	**530,10**
EPD module C2 (kg CO2 eq.)	**0,01**
EPD module C3 (kg CO2 eq.)	**0,00**
EPD module C4 (kg CO2 eq.)	**0,92**
EPD module D (kg CO2 eq.)	**-0,72**

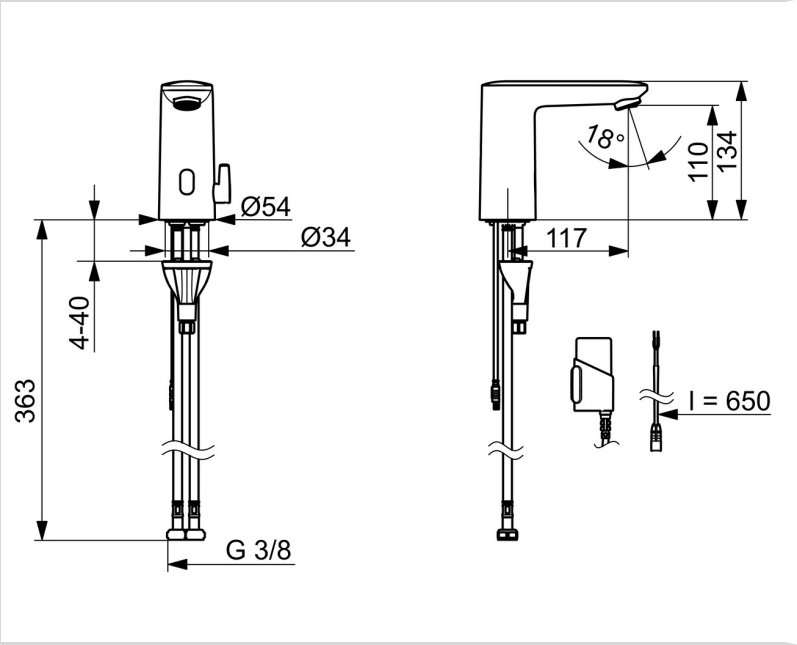

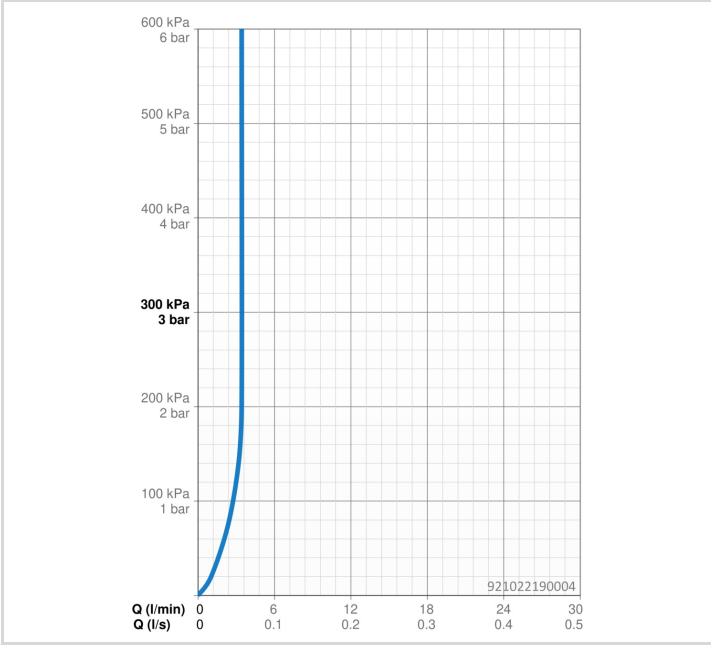

ERSATZTEILE

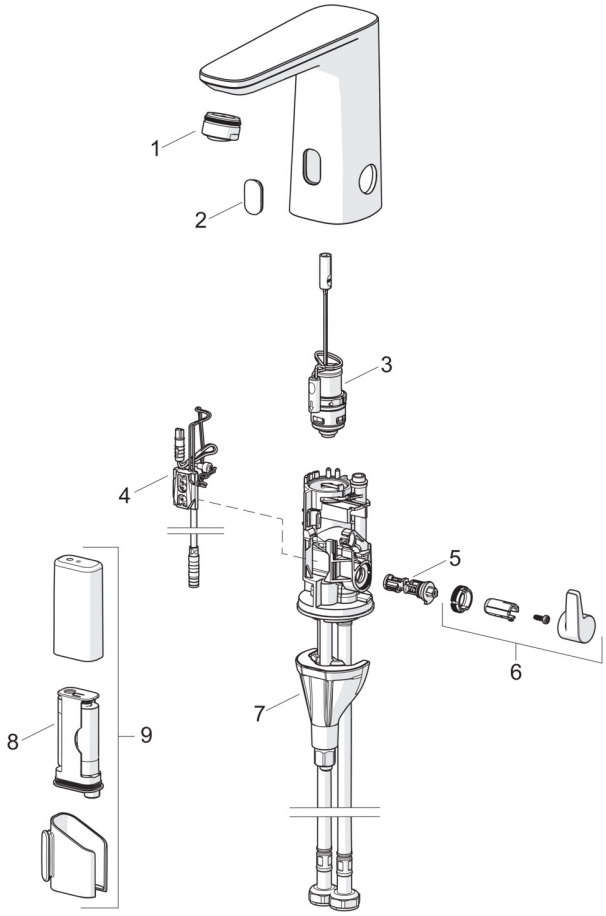

SP92102219-GB

	Name	Art.-Nr.
01	Luftsprudler, M24x1, -104	601434V
01	Luftsprudler, M24x1, -105	59914550
02	Sichtfenster	1012249V
03	Magnetventil	1008658V
04	Sensor, 3/9 V, Bluetooth	1012464V
05	Temperatureinstellsatz	1010630V
06	Temperatur-Wählgriff Chrom	1017587V
07	Befestigungssatz	59914475
08	Batterie, (2x) 1.5 V AA Lithium	59914136
09	Batteriegehäuse inkl. Batterie, 3 V	290006

© 2026 Hansa Armaturen GmbH - www.hansa.com - 12.06.2026