Marke	hansgrohe
Artikelname	**Focus M41** Einhebel-Küchenmischer 280, 1jet
Art.-Nr.	31817800
Oberfläche	Edelstahl Finish
Netto Preis	333,60 EUR

Produktbild

Technologie

AirPower

Strahlarten

Normal Spray

Zertifikate

DIN DVGW CERT

Merkmale

- ComfortZone 280
- Schwenkbereich einstellbar in 3 Stufen auf 110°, 150° oder 360°
- Normalstrahl
- Anschlussgröße: DN15
- maximale Durchflussmenge bei 3 bar: 12 l/min
- Keramikmischsystem
- Anschlussart: G ⅜ Anschlussschläuche
- Temperaturbegrenzung einstellbar
- für Durchlauferhitzer geeignet

Marke	hansgrohe
Artikelname	**Focus M41** Einhebel-Küchenmischer 280, 1jet
Art.-Nr.	31817800
Oberfläche	Edelstahl Finish
Netto Preis	333,60 EUR

Durchflussdiagramm

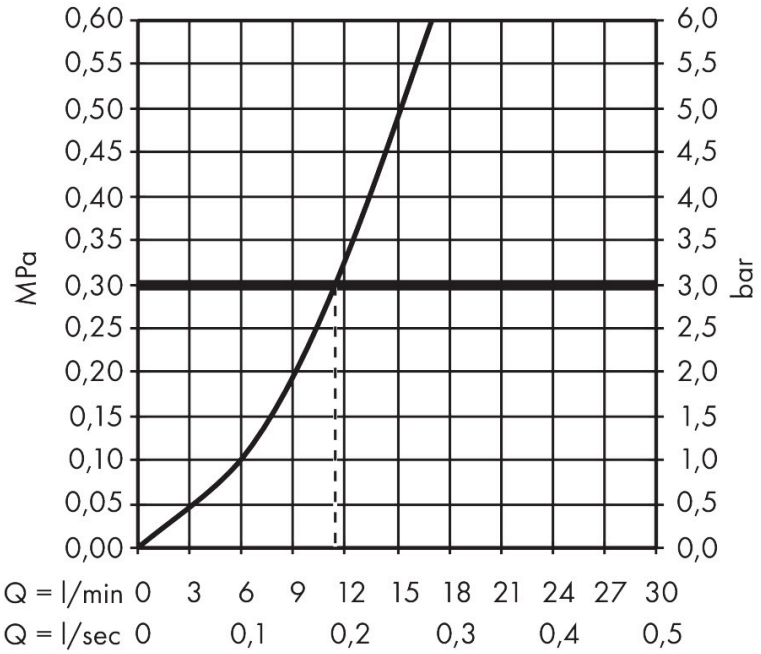

Marke	hansgrohe
Artikelname	**Focus M41** Einhebel-Küchenmischer 280, 1jet
Art.-Nr.	31817800
Oberfläche	Edelstahl Finish
Netto Preis	333,60 EUR

Explosionszeichnung für Baujahr: > 07/13

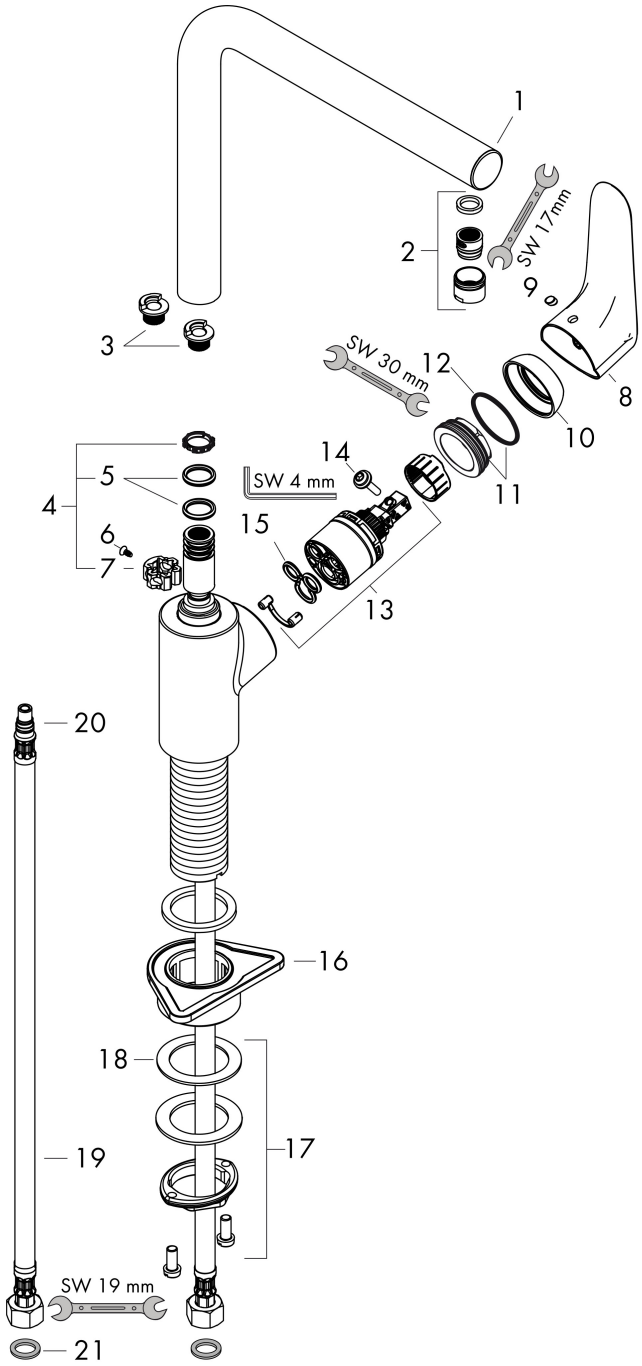

Marke	hansgrohe
Artikelname	**Focus M41** Einhebel-Küchenmischer 280, 1jet
Art.-Nr.	31817800
Oberfläche	Edelstahl Finish
Netto Preis	333,60 EUR

Ersatzteilliste für Baujahr: > 07/13

Pos.	Beschreibung	Art.nr.	Preis
1	Auslauf kpl.	98489800	138,30
2	Luftsprudler M18x1 (15 l/min)	98490800	25,00
3	Anschlagring Set (110° / 150°)	98486000	12,50
4	Dichtungsset	92646000	16,90
5	O-Ring 14x2,5	98189000	3,20
6	Schraube	97662000	8,30
7	Axialring	97558000	3,20
8	Griff	98460800	74,40
9	Griffstopfen	96338000	3,20
10	Kappe	95498800	20,50
11	Mutter	97209000	12,50
12	O-Ring 32x2	98193000	3,20
13	Kartusche kpl.	92730000	49,40
14	Sicherungsschraube	95140000	5,60
15	Dichtung	95008000	8,30
16	Befestigungsteil	97523000	5,60
17	Schaftbefestigung kpl. (Ø 34)	95049000	12,50
18	Gleitring	97548000	3,20
19	Anschlussschlauch 900 mm M8x0,75 G3/8	98758000	25,00
20	O-Ring 7x1,5	98422000	3,20
21	Dichtungsset	95581000	5,60
a	Anschlagring Set (60° / 80°)	92259000	16,90