Technische Daten/ Technical Data

KLUDI PURE&SOLID, SmartStart
Waschtisch-Einhandmischer 75
DN 15

Artikel- Nr.: 343880575WR4

Oberfläche:
05 chrom

Artikeltext
Hersteller KLUDI GmbH & Co. KG
Typ: KLUDI PURE&SOLID, SmartStart
Waschtisch-Einhandmischer 75
Artikel- Nr.: 343880575WR4

Waschtisch-Armatur
Einhebelmischer
1-Loch Montage
geschlossener Hebel, Metall
Strahlregler M24 PCA
Keramik-Kartusche mit Heißwasserbegrenzung
Mittelstellung Kaltwasser
Durchflussmenge bei 3 bar 3,8 l/min.
flexible Druckschläuche G3/8 DVGW zugelassen
Schnell-Montagesystem
Zugstangen-Ablaufgarnitur G1 1/4 Metall
EU-Taxonomie: max. 6 l/min. -
wesentlicher Beitrag (SC) möglich

Produktabbildung/ Product picture



Maßzeichnung/ Dimensional drawing

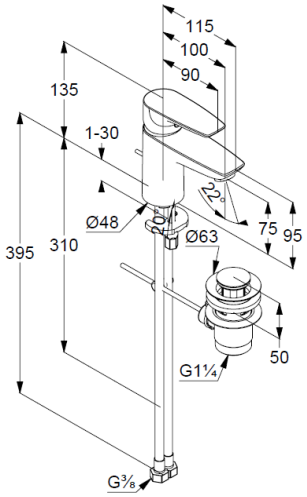

Durchfluss/ Flow rate

