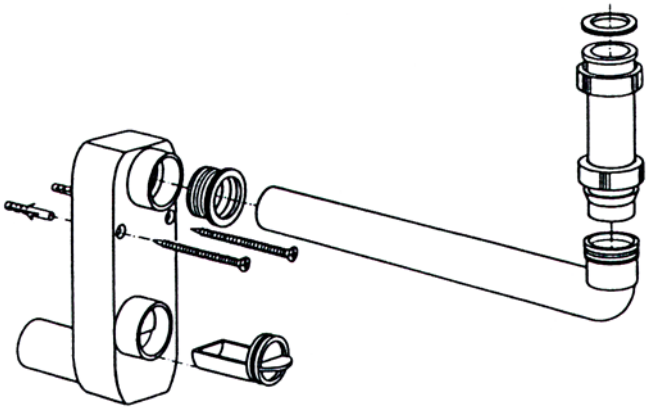

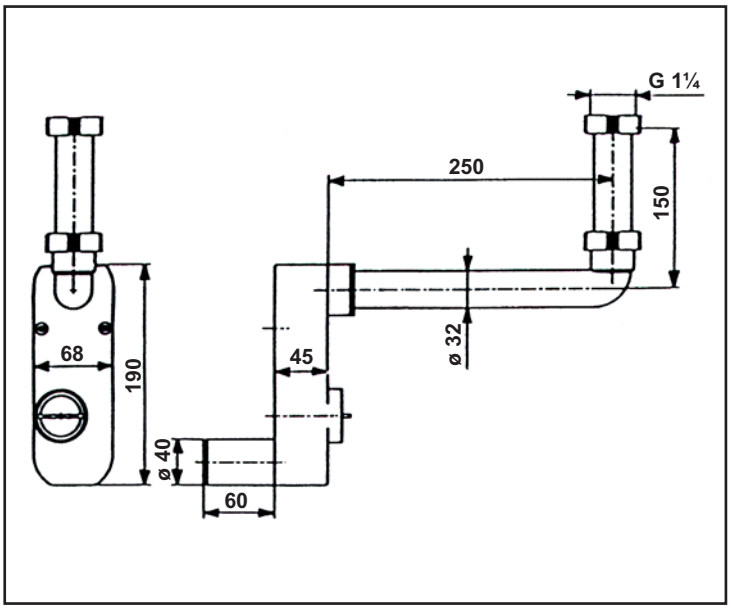

2.

1. 45°

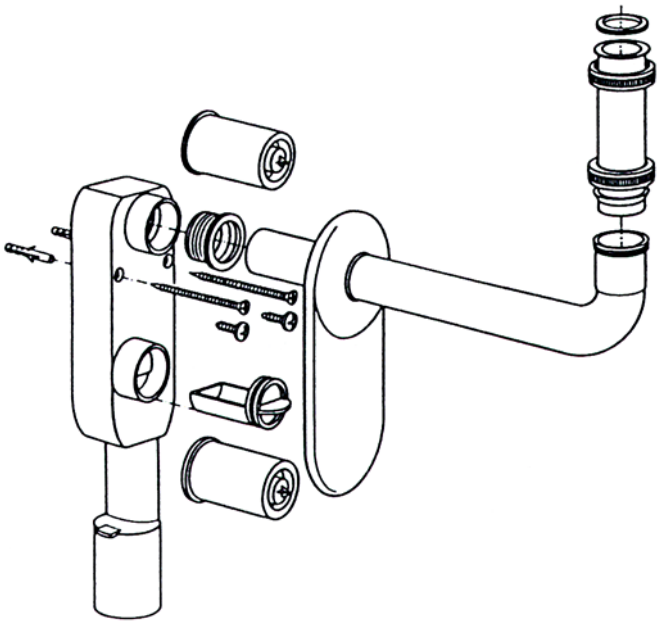

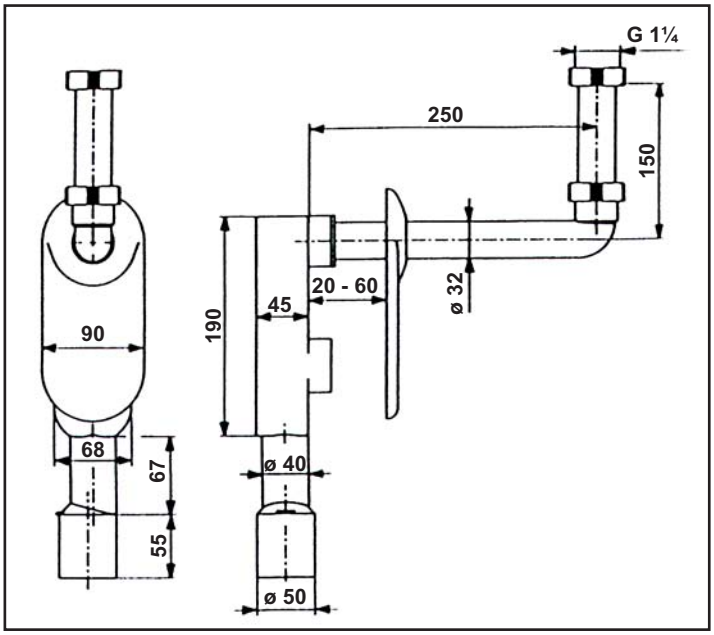
G 1¼
250
150
190
45
20 - 60
ø 32
90
68
67
55
ø 40
ø 50

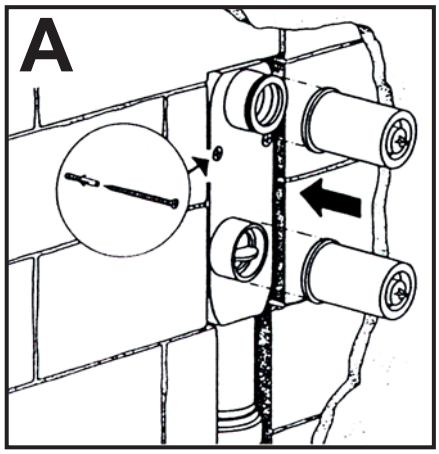
A

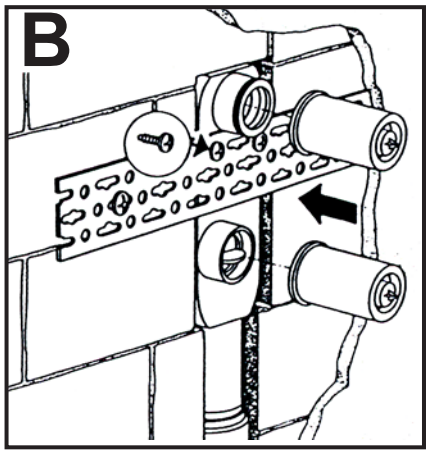
B

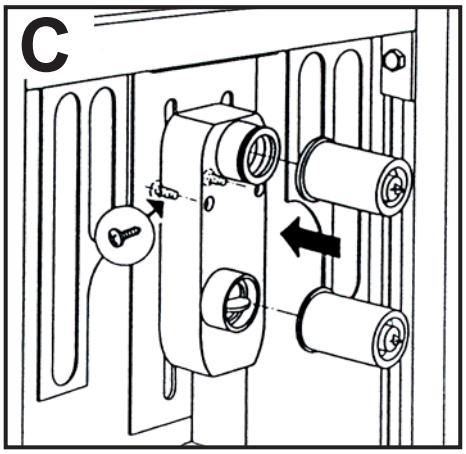
C

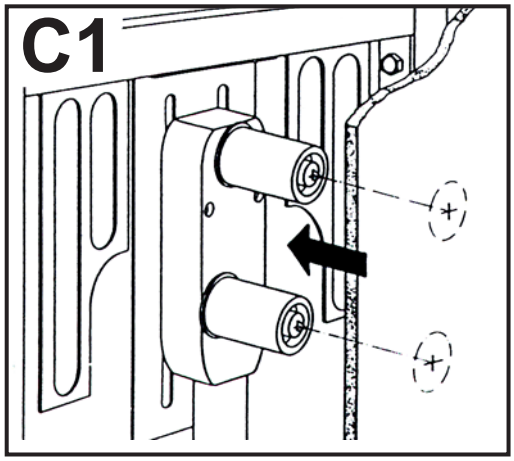
C1

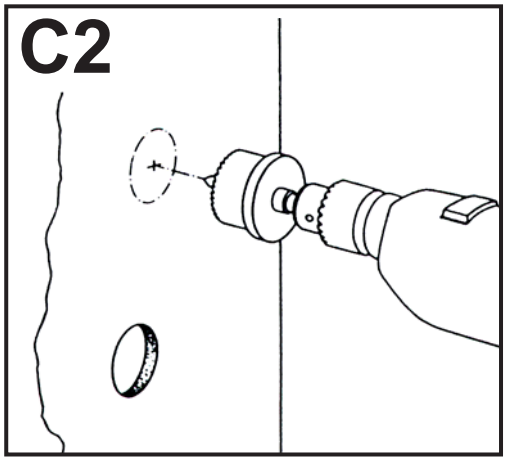
C2

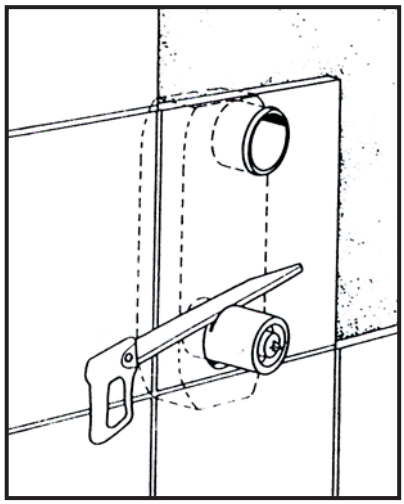

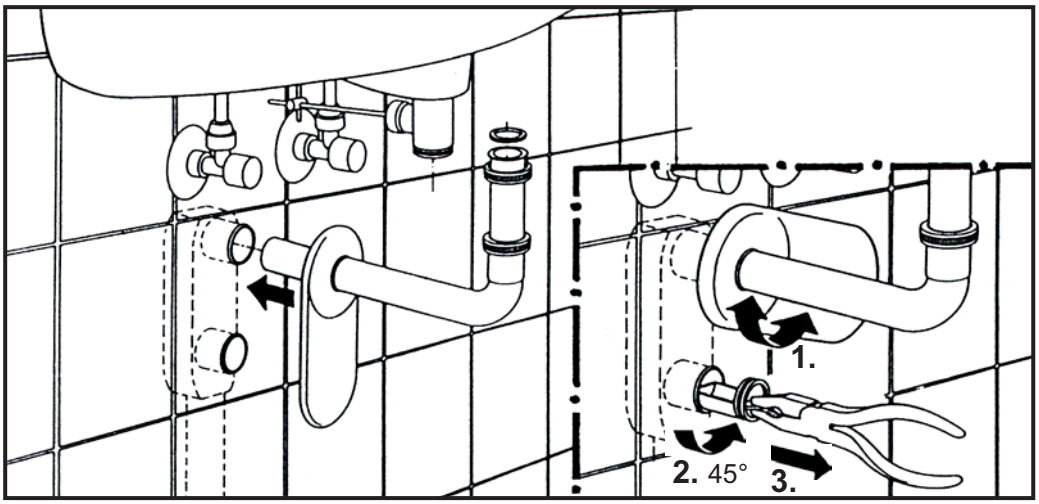
1.
2. 45°
3.