Waschtischarmatur mit elektronischer Öffnungs- und Schließfunktion ohne Ablaufgarnitur - Platin gebürstet

TARA

44 521 660

Passt zu: TARA, META

- Ausladung 165 mm
- Infrarot-Sensorik
- Armaturenhöhe 310 mm
- Höhe bis Luftsprudler 199 mm
- Bohrungsdurchmesser 35 mm
- starrer Auslauf
- Durchfluss max. 5,7 l/min
- runder luftangereicherter Strahl
- geeignet zur thermischen Desinfektion
- kontinuierlicher Wasserfluss (automatische Abschaltfunktion bei Überschreitung der Nachlaufzeit)
- indirekte Temperaturregulierung (Untertischbox)
- Untertischbox inklusive
- anpassbarer Erfassungsbereich des Sensors
- Batterie- und Netzteilbetrieb
- benötigte Batterie 4x AA (1.5V)
- bleifrei
- 1x Druckschlauch M 8 x 1 eingeschraubt, dichtheitsgeprüft
- Dieses Produkt leistet einen Beitrag zur Erfüllung der Vorgaben von nachhaltigen Gebäudezertifizierungen, z.B. LEED®, BREEAM®, DGNB

Batterie nicht im Lieferumfang enthalten

Platin gebürstet	44 521 660-06
Chrom	44 521 660-00
Platin	44 521 660-08
Dark Chrome	44 521 660-19
Light Gold	44 521 660-26
Light Gold gebürstet	44 521 660-27
Messing gebürstet (23kt Gold)	44 521 660-28
Schwarz matt	44 521 660-33
Bronze gebürstet	44 521 660-42
Champagne gebürstet (22kt Gold)	44 521 660-46
Champagne (22kt Gold)	44 521 660-47
Chrom gebürstet	44 521 660-93
Dark Platinum gebürstet	44 521 660-99

Waschtischarmatur mit elektronischer Öffnungs- und Schließfunktion ohne Ablaufgarnitur - Platin gebürstet

44 521 660
mm [inches]
1:5

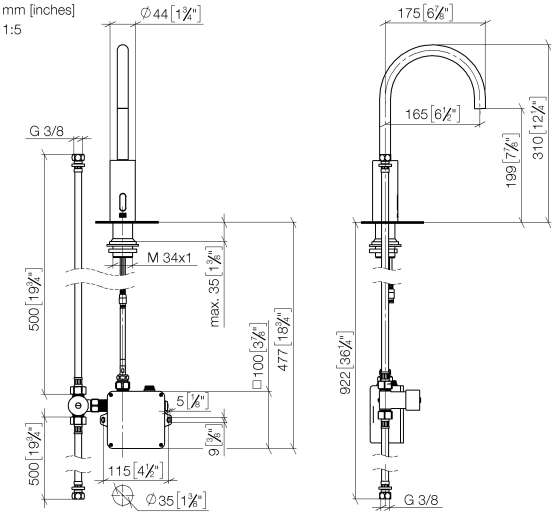

Durchflussdiagramm

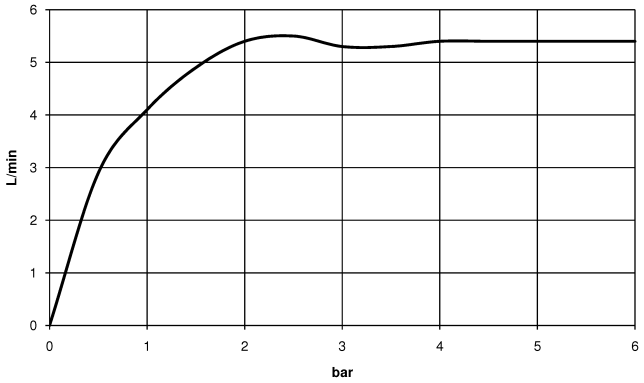

Codes & Standards

DIN 4109	EN 1717	Executive Order no. 1007	ISO 3822
Scottish Water Byelaws	UK Water Supply Regulations	Ü-Zeichen	

Waschtischarmatur mit elektronischer Öffnungs- und Schließfunktion ohne Ablaufgarnitur - Platin gebürstet

44 521 660

Zertifikate

GDV_0400	Belgaqua_23-210-2	LGA_38	WRAS_2211

Waschtischarmatur mit elektronischer Öffnungs- und Schließfunktion ohne Ablaufgarnitur - Platin gebürstet

TARA

44 521 660

Produktversion ab 10/1/2023

Ersatzteile für die anderen Oberflächenvarianten finden Sie hier: Chrom

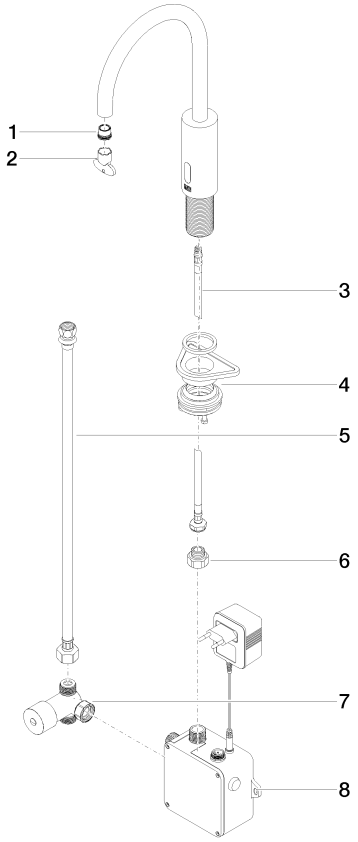

44 521 660

Ersatzteilstückliste

Produktversion ab 10/1/2023

Nr.	Artikelnummer	Benennung	Verbaumenge	Lieferzeit
	09 29 03 126 90	Luftsprudlereinsatz mit Coin Slot M16,5x1 5,7 l/min. -	8	2