zehnder
always the best climate

# Zehnder Vitalo Spa

Produktdatenblatt

# Zehnder Vitalo Spa

Von der Natur inspiriert. Zehnder Vitalo Spa setzt Maßstäbe. Durch organische Formgebung, innovative Technik und Energieeffizienz. Je nach Bauhöhe sorgen ein oder zwei Aussparungen für vorgewärmte Hand- und Badetücher. Schön und praktisch zugleich. Erhältlich in nahezu allen Farben und Oberflächen der Zehnder Farbkarte. Auch in Aluminium natur eloxiert.

**Vorteile**

- Innovative Technik stellt effizientes Heizen sicher
- Extrem flaches Design setzt ästhetische Akzente
- Niedriges Gesamtgewicht vereinfacht Transport und Montage
- Unverwechselbares Design durch markantes Profil
- Aussparung ermöglicht das Aufhängen und Wärmen von Handtüchern
- Einfache Reinigung dank glatter Oberfläche
- Kurze Reaktionszeit ermöglicht schnelles Aufheizen der Räume

**Besondere Vorteile im Warmwasser-Betrieb**

- Verdeckte Anschlusstechnik und einfache Installation dank optionaler Anschlussbox Zehnder EasyFit

**Besondere Vorteile im Elektro-Betrieb**

- Flexible Platzierung des Steuergeräts
- Angenehmes Raumklima dank bedarfsgerechter Raumtemperaturregelung
- Komfortabler bedarfsgerechter Betrieb durch individuelles Tages- und Wochenprogramm
- Einfache und schnelle Installation durch steckerfertige Lieferung
- Elektro-Betrieb ermöglicht ganzjährig warme Handtücher und behagliche Räume
- Energieeffizientes und komfortables Heizen durch innovative „Fenster-offen-Erkennung“
- Hohe Energieeffizienz durch Einhaltung der europäischen Ökodesign-Norm spart Energiekosten
- Niedriger Energieverbrauch von nur 0,5 W oder weniger im Stand-by-Modus für erhöhte Energieeffizienz
- Benutzerfreundliches Steuergerät ermöglicht einfache Bedienung
- Erhöhte Sicherheit dank Tastensperre
- Flexible Steuerungsoptionen: Steuergerät für Wandmontage oder Halterung
- Bedarfsgerechter Betrieb durch Timerfunktion
- Ästhetisch ansprechendes Design durch verdeckt angebrachte Elektronikeinheit

**Modellübersicht**

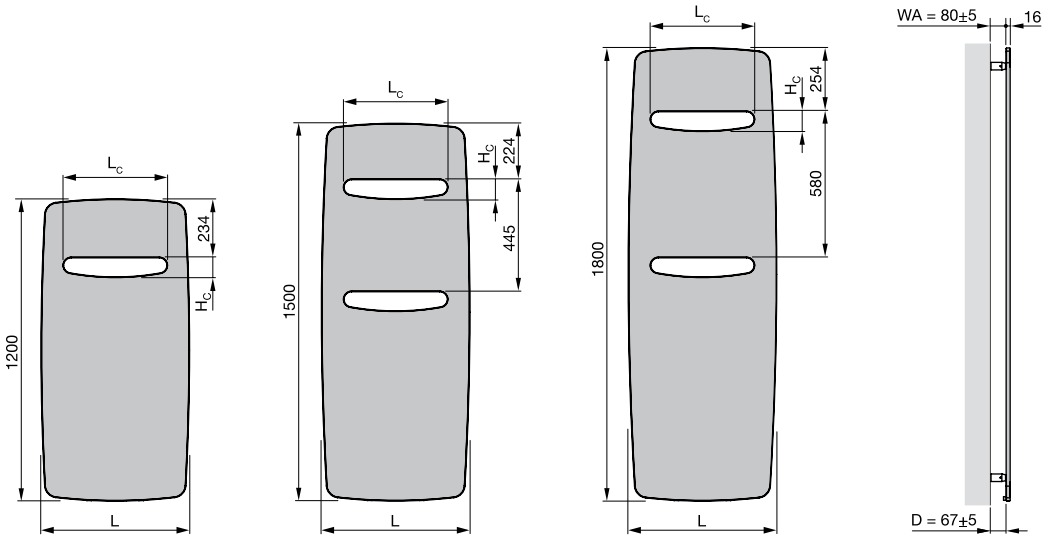


VORDERANSICHT VORDERANSICHT VORDERANSICHT SEITE

# Zehnder Vitalo Spa

$H_C$ = Höhe Aussparung
L = Baulänge
$L_C$ = Länge Aussparung
D = Maß Wand bis Mitte Anschluss
WA = Wandabstand

Maße in mm

**Anschluss an Warmwasser-Zentralheizung**

Ausführung lackiert, Mittelanschluss 50 mm

| Modell | H | L | $H_C$ 1) | $L_C$ 1) | Wärmeleistung | | | |
|---|---|---|---|---|---|---|---|---|
| | | | | | 75/65/20 °C 2) | 70/55/24 °C | 55/45/24 °C | 55/45/20 °C |
| | mm | mm | mm | mm | Watt | Watt | Watt | Watt |
| **Mit Handtuchaussparung** | | | | | | | | |
| **VIT-120-050** | 1200 | 490 | 69 | 330 | 483 | 353 | 220 | 262 |
| **VIT-150-050** | 1500 | 490 | 69 | 330 | 605 | 440 | 272 | 324 |
| **VIT-180-050** | 1800 | 490 | 69 | 330 | 714 | 522 | 326 | 387 |
| **VIT-120-060** | 1200 | 590 | 76 | 410 | 595 | 431 | 266 | 317 |
| **VIT-150-060** | 1500 | 590 | 76 | 410 | 703 | 512 | 319 | 379 |
| **VIT-180-060** | 1800 | 590 | 76 | 410 | 869 | 633 | 394 | 468 |
| **VIT-180-070** | 1800 | 690 | 85 | 495 | 1036 | 751 | 463 | 553 |

Ausführung lackiert, Anschlussbox Zehnder EasyFit

| Modell | H | L | $H_C$ 1) | $L_C$ 1) | Wärmeleistung | | | |
|---|---|---|---|---|---|---|---|---|
| | | | | | 75/65/20 °C 2) | 70/55/24 °C | 55/45/24 °C | 55/45/20 °C |
| | mm | mm | mm | mm | Watt | Watt | Watt | Watt |
| **Mit Handtuchaussparung** | | | | | | | | |
| **VITK-120-050** | 1225 | 490 | 69 | 330 | 483 | 353 | 220 | 262 |
| **VITK-150-050** | 1525 | 490 | 69 | 330 | 605 | 440 | 272 | 324 |
| **VITK-180-050** | 1825 | 490 | 69 | 330 | 714 | 522 | 326 | 387 |
| **VITK-120-060** | 1225 | 590 | 76 | 410 | 595 | 431 | 266 | 317 |
| **VITK-150-060** | 1525 | 590 | 76 | 410 | 703 | 512 | 319 | 379 |
| **VITK-180-060** | 1825 | 590 | 76 | 410 | 869 | 633 | 394 | 468 |
| **VITK-180-070** | 1825 | 690 | 85 | 495 | 1036 | 751 | 463 | 553 |

**Betrieb rein elektrisch**

Ausführung lackiert

| Modell | H | L | $H_C$ 1) | $L_C$ 1) | Leistung elektrisch |
|---|---|---|---|---|---|
| | mm | mm | mm | mm | Watt |
| **Mit Handtuchaussparung** | | | | | |
| **VITE-150-050/GD** | 1500 | 490 | 69 | 330 | 500 |
| **VITE-180-050/GD** | 1800 | 490 | 69 | 330 | 750 |
| **VITE-150-060/GD** | 1500 | 590 | 76 | 410 | 750 |
| **VITE-180-060/GD** | 1800 | 590 | 76 | 410 | 750 |
| **VITE-180-070/GD** | 1800 | 690 | 85 | 495 | 1000 |

H = Bauhöhe, L = Baulänge, $H_C$ = Höhe Aussparung, $L_C$ = Länge Aussparung
1) Anzahl Aussparungen: 1 x für H = 1200 mm, 2 x für H = 1500 und 1800 mm
2) Norm-Wärmeleistung nach EN 442

# Zehnder Vitalo Spa

Ausführung Aluminium eloxiert

| Modell | H<br>mm | L<br>mm | $H_c$ 1)<br>mm | $L_c$ 1)<br>mm | Leistung elektrisch<br>Watt |
|---|---|---|---|---|---|
| **Mit Handtuchaussparung** | | | | | |
| **VITES-150-50/GD** | 1500 | 490 | 69 | 330 | 500 |
| **VITES-180-50/GD** | 1800 | 490 | 69 | 330 | 750 |
| **VITES-150-60/GD** | 1500 | 590 | 76 | 410 | 750 |
| **VITES-180-60/GD** | 1800 | 590 | 76 | 410 | 750 |
| **VITES-180-70/GD** | 1800 | 690 | 85 | 495 | 1000 |

**Produkt- und Anschlussvarianten**

Ausführung Warmwasserbetrieb mit verdeckt montierter Anschlussbox EasyFit, inklusive Einstellscheibe.

Ausführung Elektrobetrieb mit Funk-Steuergerät.

V20180913, RAD_DAS, DE_de, Änderungen vorbehalten

H = Bauhöhe, L = Baulänge, $H_c$ = Höhe Aussparung, $L_c$ = Länge Aussparung
1) Anzahl Aussparungen: 1 x für H = 1200 mm, 2 x für H = 1500 und 1800 mm
2) Norm-Wärmeleistung nach EN 442

Zehnder Group Deutschland GmbH · Almweg 34 · 77933 Lahr · Deutschland
T +49 7821 586-0 · F +49 7821 586-302 · info@zehnder-systems.de · www.zehnder-systems.de