91002219 HANSAELECTRA WASCHTISCHBATTERIE, 3 V, BLUETOOTH

BERÜHRUNGSLOS, BATTERIEBETRIEB, SEPARATER TRANSFORMATOR, BLUETOOTH® FÄHIG, BLEIFREI



EAN: **4057304019692** static.hansa.com/91002219

HANSA ELECTRA Safety ist eine berührungslose Waschtischarmatur, die mit Hilfe modernster Technologie ein intelligentes Benutzererlebnis bietet. Der Temperaturregler der Aufputzarmatur ermöglicht eine präzise Einstellung der Wassertemperatur, während der feste Auslauf für einen gleichmäßigen Wasserfluss sorgt. Berührungslose Armaturen reduzieren den Wasserverbrauch nachweislich um bis zu 50% und sind damit eine nachhaltige Wahl. Das neue, ausgeprägte Design ist ästhetisch ansprechend und bietet genügend Höhe, um bei jeder Art von Waschtisch ausreichend Platz für die Hände zu gewährleisten. Die Einstellungen der Armatur lassen sich bequem über die HANSA -App steuern und anpassen.

Bluetooth Berührungslose Armatur mit schwenkbarem Strahlregler. Einstellmöglichkeit +/- 10°.
Leicht zu greifender Temperaturhebel für optimalen Halt und einfache Einstellung.
SMART intelligenter Bluetooth-Sensor mit 3 optischen Linsen für verbesserte Leistung, unterstützt durch eine App-Verbindung für eine personalisierte und einfache Anpassung der Sensoreinstellungen.
Metallfreie Wasserwege durch Hochdruck-Verbundkonstruktion und einfache Installation durch das schnelle und einfache 3S-Montagesystem.

- öffentliche & halböffentliche Bereiche, Industrie, Öffentlicher Wohnungsbau
- Standmontage
- Chrom
- Feststehender Auslauf
- PCA® konstante Durchflussleistung unabhängig vom Fließdruck, Schwenkbar
- Temperatureinstellgriff
- Heißwassersperre einstellbar (im Lieferumfang enthalten)
- Mischventil zur manuellen Temperatureinstellung, Rückflussverhinderer, Schmutzfilter
- Weiterentwickelter PSD-Sensor mit Autofocus, Signalleuchten, Batterie-Leer-Anzeige
- Anschluss über flexible Druckschläuche
- HANSA 3S-Installation: System für sichere und schnelle Montage, Softwaresettings per App änderbar
- ohne silikonhaltige Fette

TECHNISCHE DATEN

DURCHFLUSSEIGENSCHAFTEN	
Durchfluss bei 3 bar (mit Durchflussregler)	**6.0 l/min**
TECHNISCHE EIGENSCHAFTEN	
DN-Größe (Nennmaß)	**DN15**
Warmwasserversorgung	**max. +70°C**
Arbeitsdruck	**1-10 bar**
Anschlussgröße	**G3/8**
Ausladung	**123 mm**
Sicherungseinrichtung (EN1717)	**AA**
Werkstoff	**Verbundwerkstoff**
SOFTWARE-EINSTELLUNGEN	
Nachlaufzeit	**3 s (1-20 s)**
Hygienespülung	**off (off/1-120 h)**
Dauer Hygienespülung	**30 s (1-1800 s)**
Max. Fließdauer	**2 min (1 - 1800 s)**
ELEKTRONISCHE EIGENSCHAFTEN	
Elektrischer Anschluss	**9 V**
Batterie	**AA 1.5 V Lithium x 2**
Bluetooth version	**5.x (D060576)**

VORSCHRIFTEN	
EU Directive	CE **Radio Equipment Directive 2014/53/EU , Low Voltage Directive 2014/35/EU , EMC Directive 2014/30/EU , RoHS Directive 2011/65/EU**
EN Standard	**EN 15091, ETSI EN 301 489-1 V1.9.2 , ETSI EN 300 328 v2.2.2, EN 18031-1, EN 61000-6-1:2007 , EN 61000-6-3:2007+A1:2011+AC:2012 , EN 60335-1:2012+A11+A13+A1+A14+A2+A15:2021, Part 19.11.4**
Geräuschklasse	**I (ISO 3822)**
Schutzklasse	**IP 55**

ZULASSUNGEN UND DEKLARATIONEN	
Konformitätserklärung	**RED**
EPD	**S-P-07753**

NACHHALTIGKEIT	
EPD module A1-A3 (kg CO2 eq.)	**3,84**
EPD module A4 (kg CO2 eq.)	**0,15**
EPD module B7 (kg CO2 eq.)	**930,00**
EPD module C2 (kg CO2 eq.)	**0,01**
EPD module C3 (kg CO2 eq.)	**0,00**
EPD module C4 (kg CO2 eq.)	**0,91**
EPD module D (kg CO2 eq.)	**-0,72**

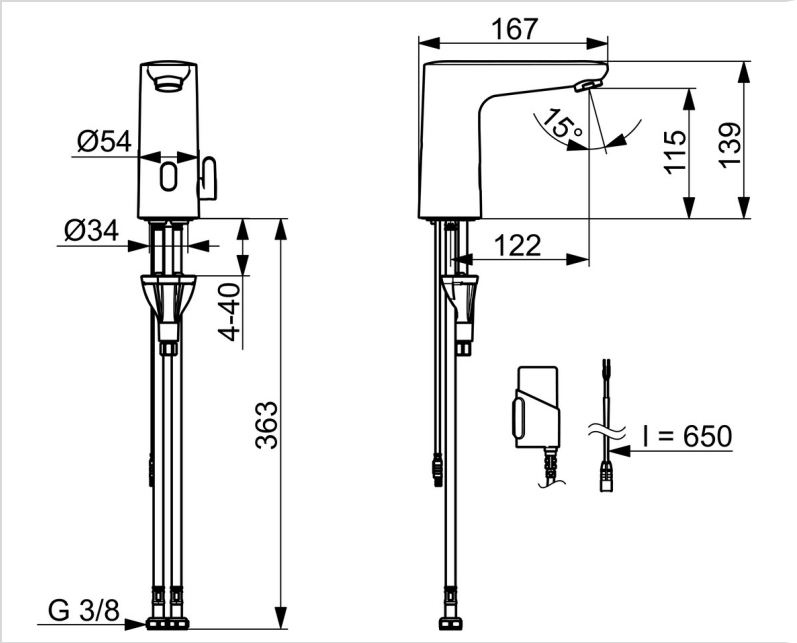

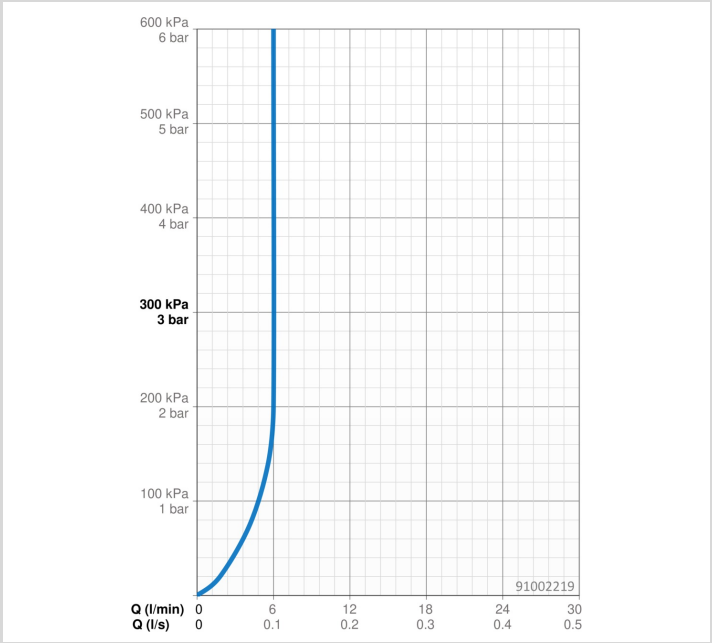

ERSATZTEILE

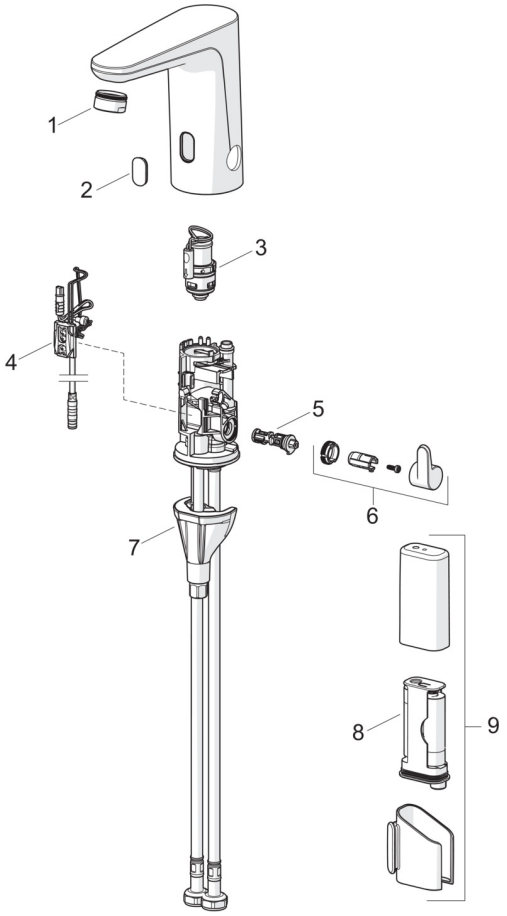

SP91002219

	Name	Art.-Nr.
01	Luftsprudler, M24x1 HC PCA 7.0 l/min Chrom	1016723V
02	Sichtfenster	1015362V
03	Magnetventil	1008658V
04	Sensor, 3/9 V, Bluetooth	1012464V
05	Temperatureinstellsatz	1010630V
06	Temperatur-Wählgriff Chrom	1017587V
07	Befestigungssatz	59914475
08	Batterie, (2x) 1.5 V AA Lithium	59914136
09	Batteriegehäuse inkl. Batterie, 3 V	290006

© 2026 Hansa Armaturen GmbH - www.hansa.com - 12.06.2026