5101228381 HANSADESIGNO STYLE KÜCHENARMATUR

EINHEBELMISCHER, SEITENBEDIENT

EAN: **4057304020230** static.hansa.com/5101228381



- Standmontage
- Bronze gebürstet
- Schwenkbarer Auslauf, Anschlag herausnehmbar
- CASCADE® Strahlregler
- Einhandbedienhebel/Griff, Hebel mit W+K-Kennzeichnung
- Temperaturbegrenzer
- ø 4.0 Steuerpatrone mit keramischen Dichtscheiben zur Wassermengen- und Temperatureinstellung
- Anschluss über flexible Druckschläuche
- HANSA 3S-Installation: System für sichere und schnelle Montage

TECHNISCHE DATEN

DURCHFLUSSEIGENSCHAFTEN

Durchfluss bei 3 bar	**12.0 l/min**
Druckverlust bei einem Durchfluss von 0,2 l/s	**3 bar**

TECHNISCHE EIGENSCHAFTEN

DN-Größe (Nennmaß)	**DN15**
Warmwasserversorgung	**max. +70°C**
Arbeitsdruck	**0.5-10 bar**
Anschlussgröße	**G3/8**
Ausladung	**219 mm**
Sicherungseinrichtung (EN1717)	**AA**
Werkstoff	**Messing**

VORSCHRIFTEN

EN Standard	**EN 817**
Geräuschklasse	**I (ISO 3822)**

ZULASSUNGEN UND DEKLARATIONEN

Konformitätserklärung	**DoC**
EPD	**S-P-06396**

NACHHALTIGKEIT

EPD module A1-A3 (kg CO2 eq.)	**16,79**
EPD module A4 (kg CO2 eq.)	**0,33**
EPD module B7 (kg CO2 eq.)	**4728,00**
EPD module C2 (kg CO2 eq.)	**0,02**
EPD module C3 (kg CO2 eq.)	**0,03**
EPD module C4 (kg CO2 eq.)	**0,51**
EPD module D (kg CO2 eq.)	**-9,49**

© 2026 Hansa Armaturen GmbH - www.hansa.com - 12.06.2026

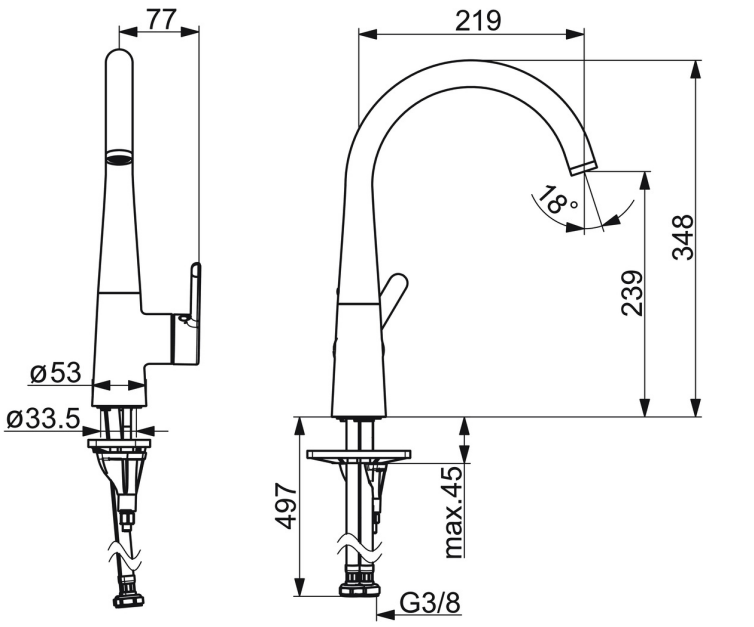

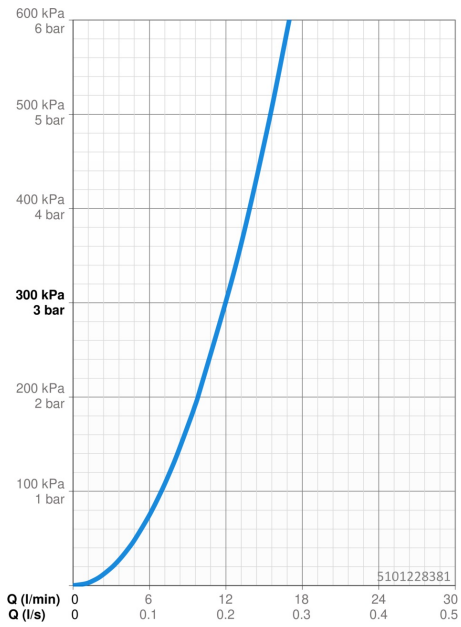

ERSATZTEILE

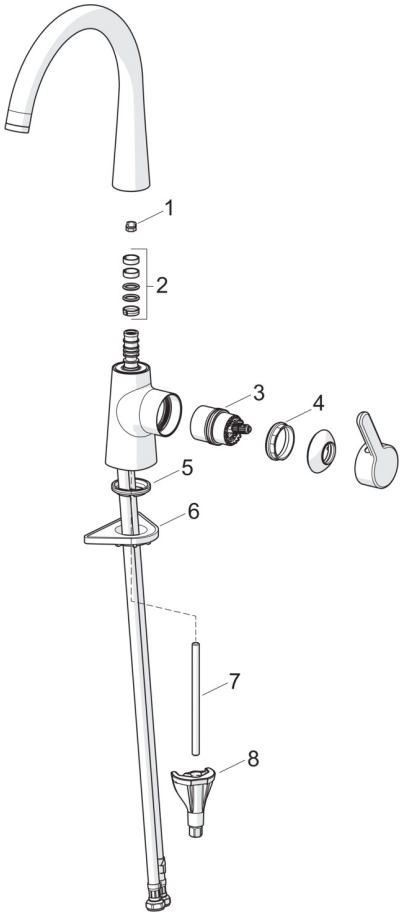

SP51012283CLR

	Name	Art.-Nr.
01	Begrenzer für Schwenkauslauf, 60°/0°	59914264
01	Begrenzer für Schwenkauslauf, 120° Ausgelaufen	59914429
02	Auslaufdichtung	59914431
03	Kartusche	59914665
04	Spann-Mutter, M42x1.5, SW 38	59914128
05	Bodendichtung	59914591
06	PVC-Befestigungsplatte	59910008
07	Befestigungsschraube, M8x1, L=130	59914474
08	Befestigungssatz	59914475

© 2026 Hansa Armaturen GmbH - www.hansa.com - 12.06.2026