BLEND CUBE

T521101

BLEND CUBE | Sandwich Sitz 360x460x50 mm in weiß glänzend | SoftClosing WC

Bild & Zeichnung



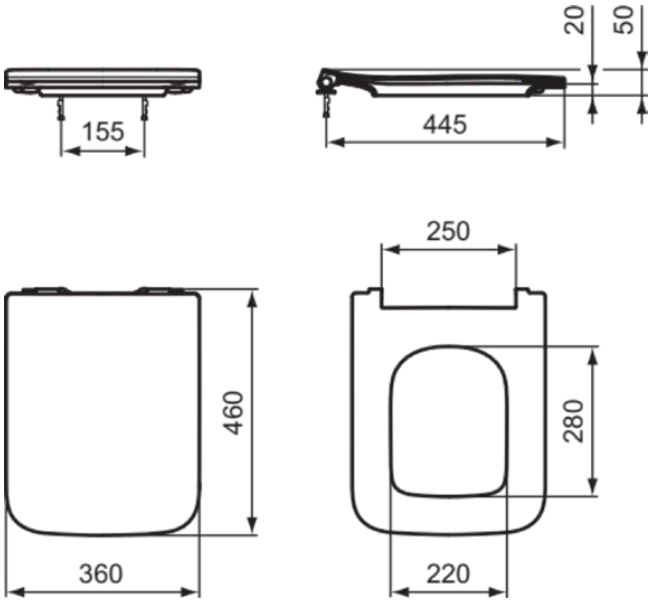

Allgemeine Informationen

Produktkategorie:	WC-Sitze
Produktart:	Sandwich Sitz
Marke:	Ideal Standard
Kollektion:	BLEND CUBE
Designer:	Palomba Serafini Associati
Colour:	01 - Weiß Glänzend
Oberflächenbeschaffenheit:	glänzend
Höhe (mm):	50
Breite (mm):	360
Ausladung (mm):	460
Befestigungsart:	Scharnierset
Nettogewicht (kg):	2.20
EAN Code:	8014140501213

Features

SoftClosing WC

Produktspezifikationen

Diebstahlschutz:	Nein
Schließmechanismus:	Soft close
Farbcode:	01
Farbbeschreibung:	weiß glänzend
Stangenscharnier:	Nein
Befestigungsort:	Oben
Geeignet für handelsübliche Toiletten:	Nein
Material des Scharniers:	Edelstahl
Material:	Kunststoff
Materialspezifikation:	Duroplast
PVD Technologie:	Nein
Schnellwechsel Option:	Ja
Schlankes Modell:	Ja
Oberflächenbeschaffenheit:	glänzend
Mit Hygieneaussparung / fester Toilettensitz:	Nein
Mit Motiv:	Nein

Es werden alle Anstrengungen unternommen, um sicherzustellen, dass die bereitgestellten Informationen korrekt sind. Wir können dies jedoch nicht garantieren und übernehmen keine Haftung für etwaige fehlerhafte Angaben.