Bodenablauf DallDrain Pure Plan OM, DN 40, 100 x 100 mm

Artikelnummer: 517586
GTIN: 4001636517586
Rabattgruppe: 6

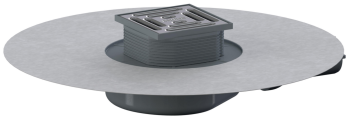

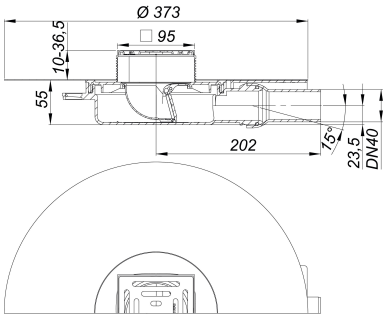

Beschreibung:

Bodenablauf DallDrain Pure Plan OM, DN 40, 100 x 100 mm
Bodenablauf inklusive Aufsatz DallDrain Pure mit Edelstahlrost im Kunststoffrahmen. Ablaufstutzen DN 40 seitlich, mit Kugelgelenk, verstellbar von 0 – 15 Grad.

Ausführung:
– Rost aus Edelstahl, Rahmen aus Kunststoff
– integrierte Estrichverankerung
– flexible, einklickbare Dichtmanschette zum sicheren Anschluss an Anschluss an Verbundabdichtungen gemäß DIN 18534
– komplett herausnehmbarer Geruchs- und Reinigungverschluss, mechanisch wirkend (abweichend von DIN EN 1253)
– Bauschutzabdeckung
– Aufsatzverlängerung kürzbar für Bodenbeläge 10 – 36 mm (inkl. Kleber)
– Estrichverstärkungselement zum Schutz des Ablaufstutzens

MATERIAL
Ablaufgehäuse und Ablaufstutzen Polypropylen, hochschlagfest; Rost Edelstahl 1.4301, Belastungsklasse K 3 (300 kg); Aufsatzverlängerung und Rahmen aus ABS
Vorkonfektioniertes Set bestehend aus den Art. Nr. 517258 + 517227.

Aufsatz mit Positionierhilfe seitenverstellbar +/- 2,5 mm.
Kann mit Schallschutzmatte DallDrain (Art. Nr. 517326) und Montagehilfe DallDrain Plan (Art. Nr. 517302) verwendet werden.

Ablaufleistungen nach DIN EN 1253:

Nennweite	Produktnorm	Min. Ablaufleistung nach Norm	Anstauhöhe nach Norm	Ablaufleistung bei Anstauhöhe 10 mm	Ablaufleistung bei Anstauhöhe 20 mm	Ablaufleistung
DN 40	DIN EN 1253	0,40 l/s	20,00 mm	0,47 l/s	**0,54 l/s**	0,54 l/s

Dallmer GmbH + Co KG · Wiebelsheidestraße 25 · 59757 Arnsberg · Tel.: +49 2932 9616-0 · Fax: +49 2932 9616-222
www.dallmer.com · info@dallmer.de
Änderungen auf Grund technischer Weiterentwicklung, Irrtümer und Druckfehler vorbehalten. Bestellungen erfolgen auf Grundlage unserer allgemeinen Geschäftsbedingungen: www.dallmer.de/agb