HEWI Winkelgriff mit WC-Papierrollenhalter
900.22.11670



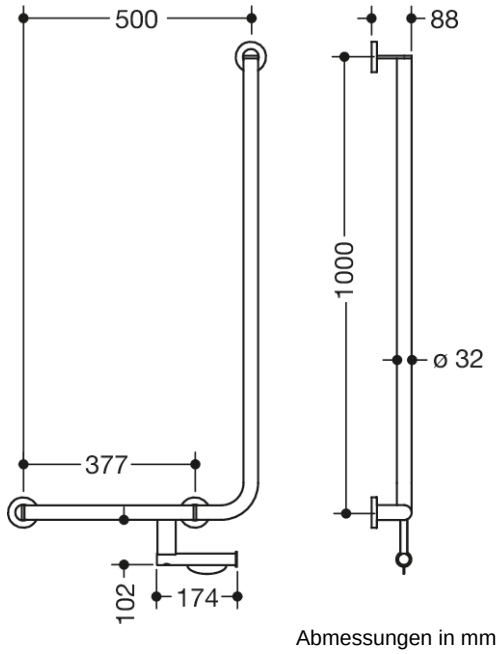

Abmessungen in mm

Eigenschaften

Winkelgriff mit WC-Papierrollenhalter, System 900

- senkrecht und waagerecht angeordnete, im rechten Winkel verbundene Stangen mit Befestigungsrosetten
- mit WC-Papierrollenhalter
- Ausführung links
- waagerechte Länge 500 mm, senkrechte Länge 1000 mm, 88 mm tief
- Stangendurchmesser 32 mm, Rohrstärke 2 mm, Rosettendurchmesser 70 mm
- aus hochwertigem Edelstahl, PVD beschichtet
- inklusive korrosionsfreiem und geprüftem HEWI Befestigungsmaterial zur Wandmontage sowie Dichtband zur Abdichtung der Bohrpunkte
- erfüllt die Anforderungen nach SIA500

Auszeichnungen

Farben/Oberflächen

- WR (Nickel gebürstet)
- VT (Gold gebürstet)
- UN (Bronze glänzend)
- SV (Bronze gebürstet)
- RB (Kupfer gebürstet)
- LP (Messing gebürstet)
- JL (Nickel glänzend)
- DP (Kupfer glänzend)
- CK (Messing glänzend)
- BZ (Gold glänzend)

HEWI Heinrich Wilke GmbH
Postfach 1260
D-34442 Bad Arolsen

Telefon: +49 5691 82-0
Telefax: +49 5691 82-319

info@hewi.de
www.hewi.com