44010100 HANSAMATRIX UP-ROHBAUSET BADE- UND BRAUSEARMATUR

UNTERPUTZ EINBAUKÖRPER

EAN: **4057304006937** static.hansa.com/44010100

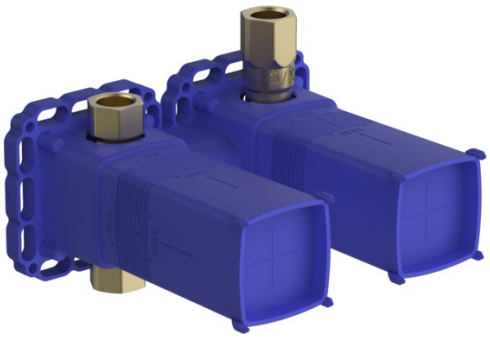

- Wandmontage für Unterputz-Einbaukörper
- Drehumsteller, druckunabhängig
- Temperaturbegrenzer, Heißwassersperre einstellbar (im Lieferumfang enthalten)
- ø 4.0 Steuerpatrone mit keramischen Dichtscheiben zur Wassermengen- und Temperatureinstellung
- Dichtmanschette für Trockenausbau, Montagebox und Bauschutzkappe
- Ohne Fertigmontageset

TECHNISCHE DATEN

DURCHFLUSSEIGENSCHAFTEN	
Durchfluss bei 3 bar	**19.2 l/min**
TECHNISCHE EIGENSCHAFTEN	
DN-Größe (Nennmaß)	**DN15**
Warmwasserversorgung	**max. +80°C**
Arbeitsdruck	**1-10 bar**
Werkstoff	**Messing**
VORSCHRIFTEN	
EN Standard	**EN 817**
Geräuschklasse	**II (ISO 3822)**
ZULASSUNGEN UND DEKLARATIONEN	
Konformitätserklärung	**DoC**
EPD	**S-P-07751**
NACHHALTIGKEIT	
EPD module A1-A3 (kg CO2 eq.)	**14,13**
EPD module A4 (kg CO2 eq.)	**0,31**
EPD module B7 (kg CO2 eq.)	**5932,80**
EPD module C2 (kg CO2 eq.)	**0,02**
EPD module C3 (kg CO2 eq.)	**0,03**
EPD module C4 (kg CO2 eq.)	**0,43**
EPD module D (kg CO2 eq.)	**-10,17**

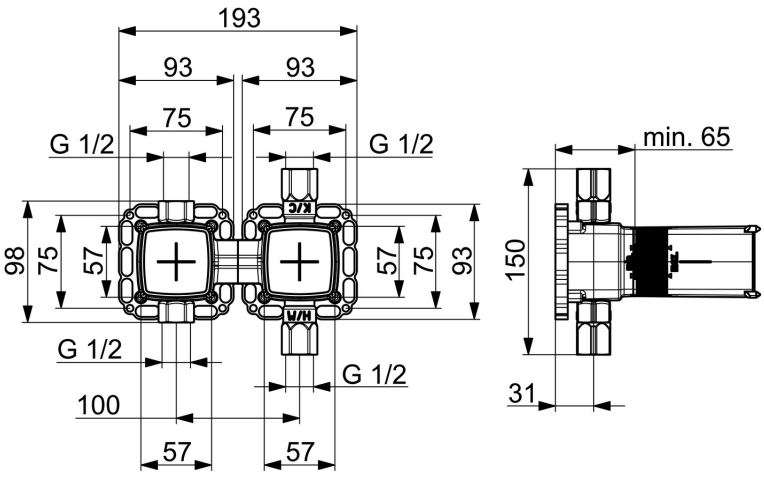

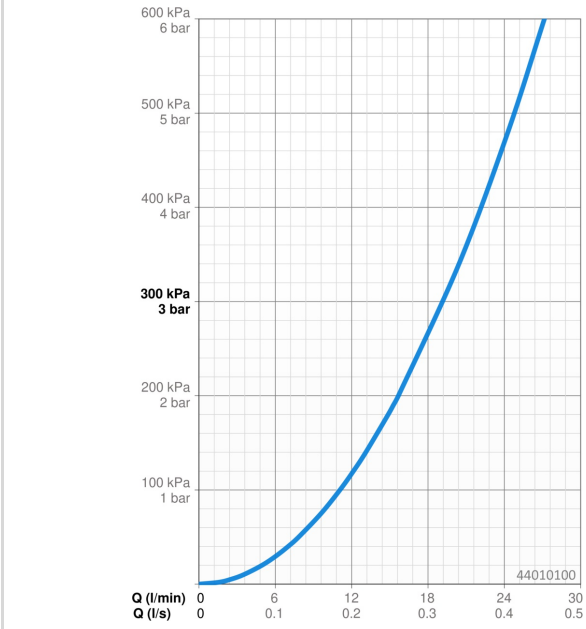

© 2026 Hansa Armaturen GmbH - www.hansa.com - 12.06.2026

ERSATZTEILE

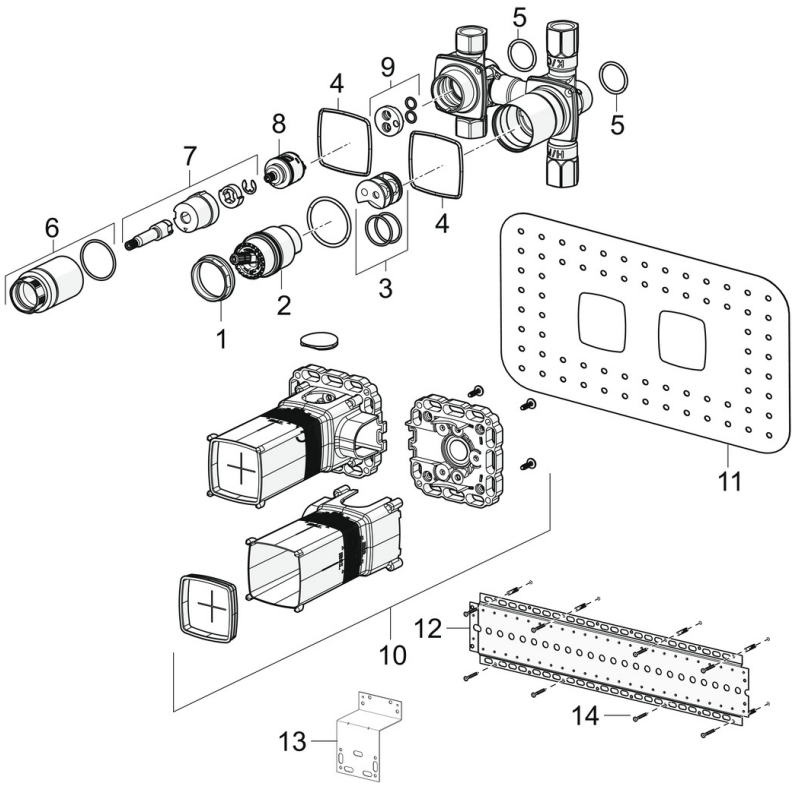

SP44010100

	Name	Art.-Nr.
01	Spann-Mutter, M42x1.5, SW 38	59914128
02	Kartusche, 4.0 Classic	59914129
03	Adapter	59914695
04	Dichtung	59913685
05	O-Ring, d 25x2.5	59905053
06	Schraubhülse, M36x1.5, SW30	59914696
07	Spindel	1003510V
08	Umstellung	59914183
09	Scheibe	59914698
10	Installations-box Ausgelaufen	59913683
11	Dichtung, 280x180	59913684
12	Montageplatte	44050000
13	Montageplatte	44050100
14	Schraubenset Ausgelaufen	59913706
N.I.	Verlängerungssatz, 20 mm	59914624

© 2026 Hansa Armaturen GmbH - www.hansa.com - 12.06.2026