Stand 06.11.2026



TECEone Dusch-WC, Kaltwasser

Artikelnummer: 9700201

LE 1: 1 St.
LE 2: 4 St.
LE 3: 8 St.

Beschreibung:

Spülrandlose WC-Keramik mit integrierter Duschfunktion zur komfortablen Gesäßreinigung mit Wasser. Duschfunktion erfolgt stromlos über bauseitigen Kaltwasseranschluss. WC-Keramik für Wandeinbauspülkästen, einfache Neuinstallation oder Nachrüstung, individuelle Kombinationsmöglichkeiten, wenig Bauteile – einfache Wartung.

Merkmale der Duschfunktion:
– intuitive Bedienung über seitlichen Drehknopf für Wassermenge
– Duschstrahl stufenlos bis 5,6 l/min einstellbar
– selbstreinigender Duschstab
– austauschbare Duschstabkappen
– Zulassung nach EN 1717
– Mindestfließdruck 1,5 bar (max. 10 bar)

Merkmale der WC-Keramik:
– wandhängendes Tiefspül-WC für 6 und 4,5 Liter Spülvolumen
– kompakte Bauform – Ausladung 540 mm
– verdeckte Wandbefestigung und verdeckter Wasseranschluss
– spülrandlose Keramik
– pre fix Technologie: werkseitig fest vergossene WC-Sitz-Befestigung für wackelfreien Sitz und Deckel (kompatibel mit allen TECEneo/one (Dusch-)WC-Sitzen)
– Material: Sanitärkeramik, Farbe weiß
– hygieneoptimierte Keramikgestaltung
– Zulassung nach EN 997
– Maße (B x H x T): 358 x 350 x 540 mm

Lieferumfang:
– WC-Keramik inklusive verdeckter WC-Befestigung
– Bedienknopf aus Kunststoff, weiß-transparent mit Angabe zur Wassermenge
– Panzerschlauch für Wasseranschluss an handelsübliches Eckventil
– Spritzschutz für Installation und für Produkterklärung

Bitte separat bestellen:
– TECEneo/one (Dusch-)WC-Sitz mit Deckel "classic" (Best.-Nr. 9700600)
– TECEneo/one (Dusch-)WC-Sitz mit Deckel "slim" (Best.-Nr. 9700603)

Hinweis:
Für die Duschfunktion ist bauseits ein Kaltwasseranschluss mit Eckventil vorzurüsten (siehe Aufrüstsets).
In Kombination mit TECElux ist die untere Befestigungsglasplatte Best.-Nr. 9650109 oder 9650110 auszuwählen.

Stand 06.11.2026

Vertriebsdaten:

Produktname:	TECEone Dusch-WC, Kaltwasser
Warengruppe:	950
Produktgruppe:	2009500020

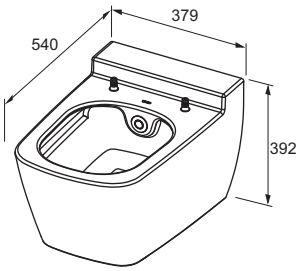

Ersatzteile:

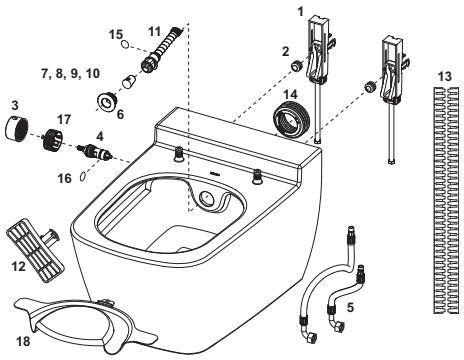

1	9820356	verdeckte Befestigung
2	9820357	Rändelmutter (2 x) für verdeckte Befestigung
3	9820362	Bedienknopf Wassermenge, Kunststoff weiß
4	9820469	Keramikkartusche inklusive EN 1717 Absicherung
5	9820471	Panzerschläuche (ab 2021)
6	9820364	Rosette, weiß
7	9820403	Duschstabkappe (3 x) "standard" 75°, weiß
8	9820404	Duschstabkappe (3 x) "standard" 90°, weiß
9	9820405	Duschstabkappe (3 x) "medium" 90°, weiß
10	9820406	Duschstabkappe (3 x) "small" 90°, weiß
11	9820363	Duschstab-Komplettset, weiß
12	9820422	Entnahmewerkzeug Duschstab
13	9820351	Schallschutzband
14	9820484	Dichtung für Spülrohranschluss
15	9820585	O-Ring für Federhalter Duschstab
16	9820586	O-Ring für Sicherheitseinrichtung EN 1717
17	9820703	Schnapprad
18	9820717	Universal-Spritzschutz

TECE SE · Hollefeldstraße 57 · 48282 Emsdetten
Tel.: 02572/928-0 · info@tece.de · www.tece.de