Ablaufgehäuse DallFlex 2.0 Duo senkrecht, DN 50

Artikelnummer: 570109
GTIN: 4001636570109
Rabattgruppe: 11

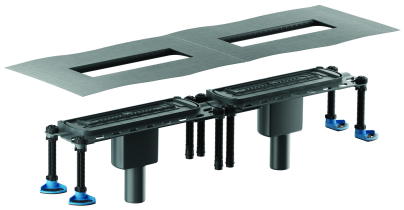

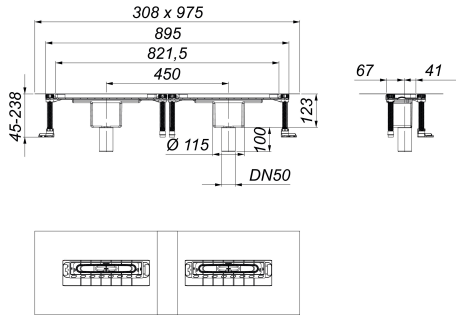

Beschreibung:

Ablaufgehäuse DallFlex 2.0 Duo senkrecht, DN 50
Ablaufgehäuse nach DIN EN 1253, Bauhöhe 45 mm, zum Einbau mit Duschrinnen CeraWall Duo und CeraFloor Duo. Zwei Ablaufstutzen DN 50 senkrecht.

AUSFÜHRUNG
– vormontierte Montageeinheit mit integrierter Positionierhilfe zur passgenauen Ausrichtung der Duschrinnen
– integrierte Estrichverankerung
– separat verpackte, flexible, einklickbare Dichtmanschetten zum sicheren Anschluss an Verbundabdichtungen gemäß DIN 18534
– vorgefertigter Randdämmstreifen
– schallentkoppelte, höhenverstellbare Montagefüße mit Schnellspannsystem zur Fixierung der Einbauposition und Höheneinstellung 45 – 238 mm
– komplett herausnehmbare, zweiteilige Geruchs- und Reinigungsverschlüsse, Sperrwasserhöhe 50 mm (gemäß DIN EN 1253)
– Haarsiebe (optional einsetzbar)
– Bauschutzabdeckung

MATERIAL
Ablaufgehäuse und Ablaufstutzen Polypropylen, hochschlagfest

Ablaufleistungen nach DIN EN 1253:

Nennweite	Produktnorm	Min. Ablaufleistung nach Norm	Anstauhöhe nach Norm	Ablaufleistung bei Anstauhöhe 10 mm	Ablaufleistung bei Anstauhöhe 20 mm	Ablaufleistung
DN 50	DIN EN 1253	0,80 l/s	20,00 mm	1,20 l/s	**2,35 l/s**	2,35 l/s

Ersatzteile:

Dallmer GmbH + Co KG · Wiebelsheidestraße 25 · 59757 Arnsberg · Tel.: +49 2932 9616-0 · Fax: +49 2932 9616-222
www.dallmer.com · info@dallmer.de
Änderungen auf Grund technischer Weiterentwicklung, Irrtümer und Druckfehler vorbehalten. Bestellungen erfolgen auf Grundlage unserer allgemeinen Geschäftsbedingungen: www.dallmer.de/agb