Marke	hansgrohe
Artikelname	Brausearm 38,9 cm
Art.-Nr.	27413140
Oberfläche	Brushed Bronze
Netto Preis	149,40 EUR

Produktbild

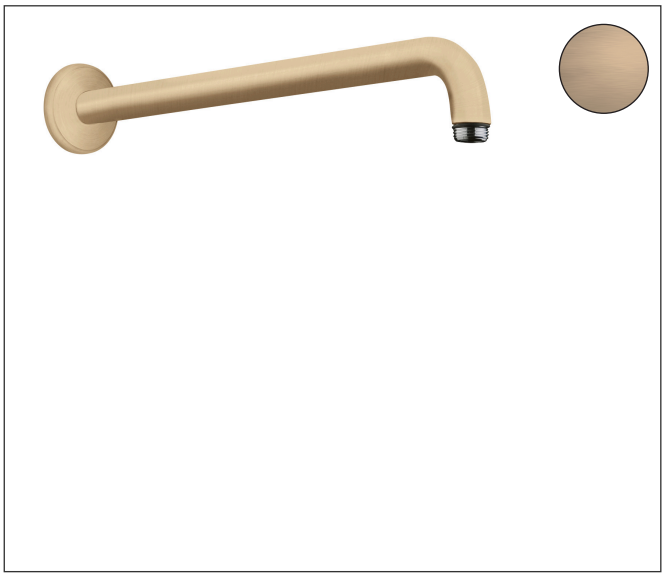

Maßzeichnung

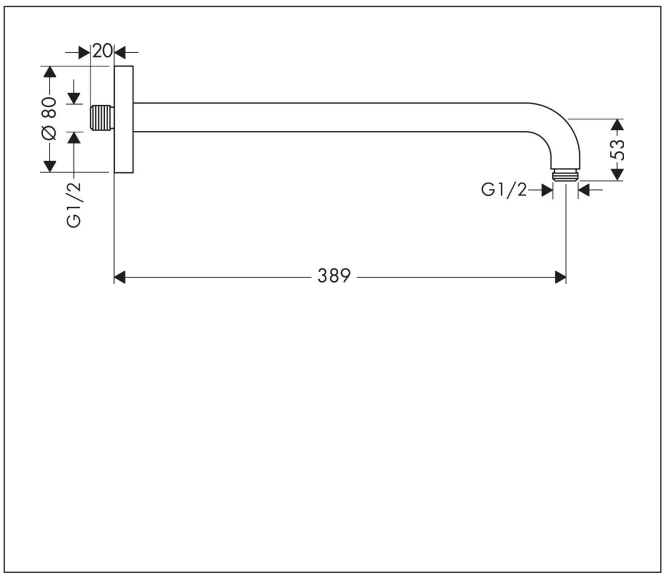

Merkmale

- Länge: 389 mm
- Installationsart: Aufputzmontage
- Material: Messing
- Anschlussart: G ½
- Ausführung: 90° Winkel

Marke	hansgrohe
Artikelname	Brausearm 38,9 cm
Art.-Nr.	27413140
Oberfläche	Brushed Bronze
Netto Preis	149,40 EUR

Explosionszeichnung für Baujahr: > 12/20

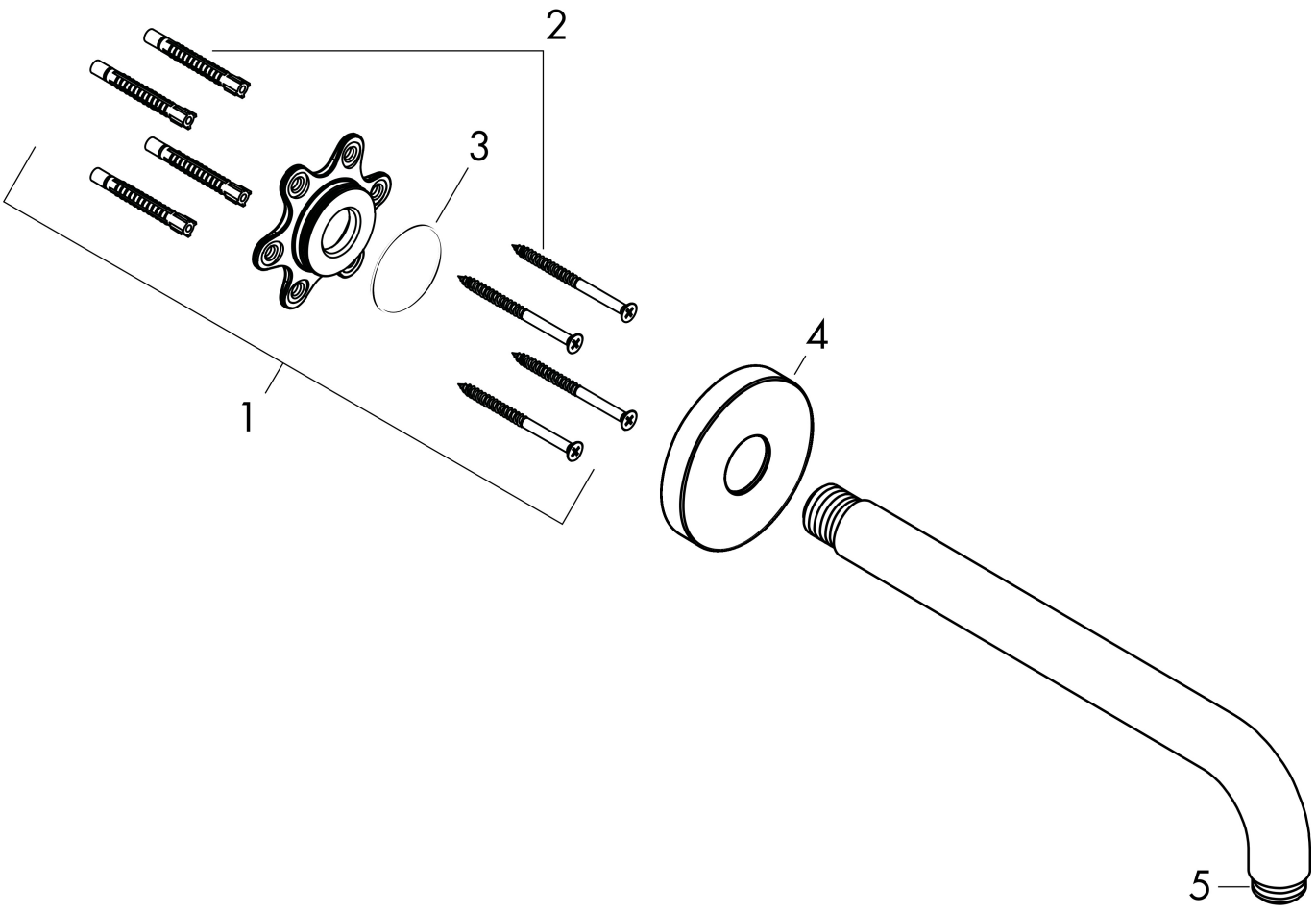

Marke	hansgrohe
Artikelname	Brausearm 38,9 cm
Art.-Nr.	27413140
Oberfläche	Brushed Bronze
Netto Preis	149,40 EUR

Ersatzteilliste für Baujahr: > 12/20

Pos.	Beschreibung	Art.nr.	Preis
1	Befestigungssatz	95208000	49,40
2	Befestigungsteile	40916000	5,60
3	O-Ring 34x2	98383000	5,60
4	Rosette Ø 80 mm	98940140	30,80
5	O-Ring 16x2	98133000	3,20