hansgrohe

AXOR One
Showerpipe 280 1jet Unterputz
Oberfläche: **Brushed Red Gold** Artikelnummer: **48790310**

Beschreibung

Merkmale

- besteht aus: Kopfbrause, Handbrause, Wandanschluss, Brausenschlauch, Handbrausehalterung, Brausenstange
- Kopfbrause AXOR One 280 1jet
- Brausekopfgrösse Kopfbrause: 280 mm
- Strahlart Kopfbrause: PowderRain und Rain in Kombination
- benötigt eine Armatur für 2 Verbraucher
- Strahlart Handbrause: PowderRain
- Durchfluss für Handbrause bei 3 bar: 8,3 l/min
- maximale Durchflussmenge für Showerpipe bei 3 bar: 12,7 l/min
- Mindestfliessdruck: 2 bar
- min. Betriebsdruck: 1,5 bar
- max. Betriebsdruck: 10 bar
- Kugelgelenk: Kopfbrause im Winkel verstellbar
- stufenlos verstellbarer Neigungswinkel des Brausehalters
- Montageart: Unterputz
- Brausestangendurchmesser: 25 mm
- höhenverstellbare Handbrausehalterung
- schwenkbarer Brausearm
- Anschlussgrösse: DN15

Artikeldetails

TEAM-Nr.	757518.235
Preis exkl. MwSt.	2078.00 CHF

Technologie

Quick Clean

Designpreise

iF DESIGN AWARD 2021

Zertifikate / Nachhaltigkeit

ENERG D A B C D E F G

Produktabbildung

Maßzeichnung

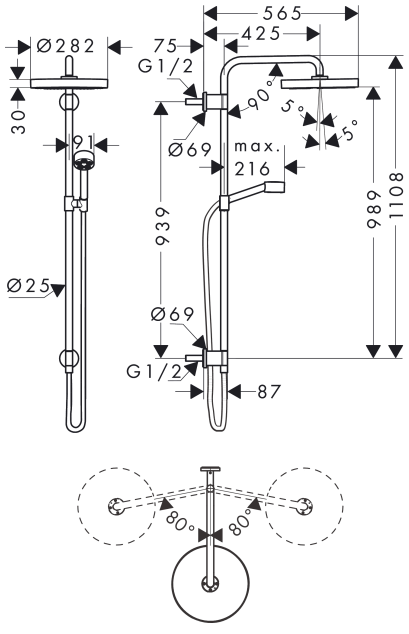

AXOR One
Showerpipe 280 1jet Unterputz
Oberfläche: **Brushed Red Gold** Artikelnummer: **48790310**
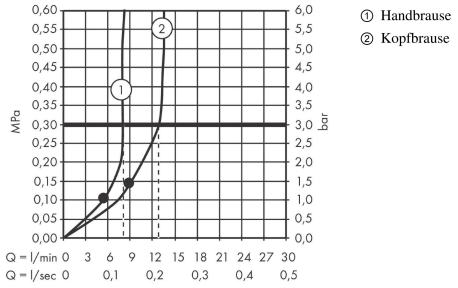
Durchflussdiagramm