S71
S711-F765 Einbauspüle 370/370
Oberfläche: **Edelstahl** Artikelnummer: **43303800**

Beschreibung

Merkmale

- Ausschnittsmaße: 845 x 480 mm
- Material: Edelstahl
- Anzahl Becken: 2 Hauptbecken
- Hahnloch vorgebohrt
- Unterschrank: 90 cm
- Einbauart: flach aufliegend oder flächenbündig
- Armaturenbankverstärkung für einen festen und stabilen Sitz der Armatur
- Eckradius: 10 mm
- Beckentiefe: Rahmen
- Ablaufgarnitur nicht inbegriffen - bitte Ab- und Überlaufgarnitur aus benötigtem Zubehör bestellen

Technologie

Produktabbildung
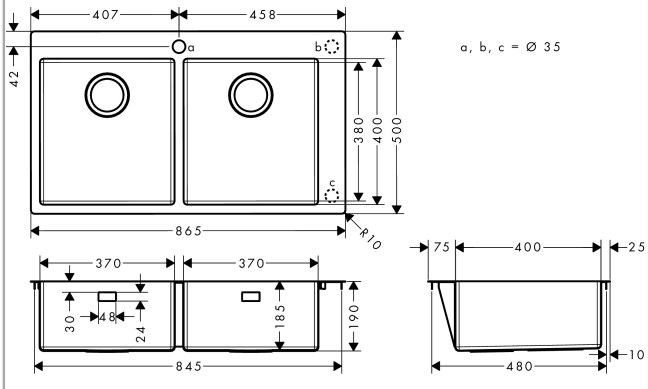
Maßzeichnung