Ablaufgehäuse 58, Zulauf DN 50, DN 70/DN 100

Artikelnummer: 581075
GTIN: 4001636581075
Rabattgruppe: 3



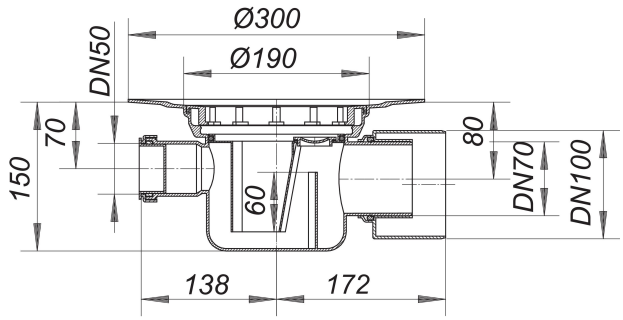

Beschreibung:

Ablaufgehäuse 58, Zulauf DN 50, DN 70/DN 100
nach DIN EN 1253
Ablaufstutzen DN 70/DN 100 seitlich

Ausführung:
– Zulauf DN 50
– Geruchsverschluss, Sperrwasserhöhe 60 mm
– Reinigungsöffnung*
– Bauschutzdeckel

Material:
Polypropylen, hochschlagfest

Die meisten Ablaufgehäuse sind auch lieferbar mit Verbindern für den Anschluss an PVC-Rohre nach BSI sowie PE-HD-Rohre nach DIN EN 1519. Bitte fragen Sie bei Bedarf an.

* Die Reinigungsöffnung ermöglicht den Zugang zu Geruchsverschluss und Ablaufstutzen.

Ablaufleistungen nach DIN EN 1253:

Nennweite	Produktnorm	Min. Ablaufleistung nach Norm	Anstauhöhe nach Norm	Ablaufleistung
DN 70	DIN EN 1253	0,80 l/s	20,00 mm	1,47 l/s
DN 100	DIN EN 1253	1,40 l/s	20,00 mm	1,67 l/s

Ersatzteile:

590015 Reinigungsschraube zu 54, 55,

590091 Ausgleichsring, schwarz zu 54,

Dallmer GmbH + Co KG · Wiebelsheidestraße 25 · 59757 Arnsberg · Tel.: +49 2932 9616-0 · Fax: +49 2932 9616-222
www.dallmer.com · info@dallmer.de
Änderungen auf Grund technischer Weiterentwicklung, Irrtümer und Druckfehler vorbehalten. Bestellungen erfolgen auf Grundlage unserer allgemeinen Geschäftsbedingungen: www.dallmer.de/agb