03422073 HANSARONDA - Badebatterie mit Standrohr

EAN: 4015474252479
static.hansa.com/03422073

- Wanne & Dusche
- Einhebelmischer
- Bodenstehend
- Chrom
- Feststehender Auslauf
- CACHÉ® Strahlregler, ohne Mundstück direkt in den Armaturenauslauf geschraubt
- Hebel mit W+K-Kennzeichnung, Einhandbedienhebel/Griff
- Zugumsteller, Automatische Rückstellung
- Handbrause, Brausehalter, Brauseschlauch (1250 mm)
- Intensiv – Belebender Wasserstrahl
- Temperaturbegrenzer, Heißwassersperre einstellbar (im Lieferumfang enthalten)
- Rückflussverhinderer, ø 3.5 classic Steuerpatrone mit keramischen Dichtscheiben zur Wassermengen- und Temperatureinstellung
- Armaturenkörper aus entzinkungsbeständigem Messing (DZR)
- Eigensicher gegen Rückfließen im häuslichen Gebrauch (nach DIN EN 1717)

Technische Daten

Durchflusseigenschaften

Durchfluss bei 3 bar	**20.4 / 13.2 l/min**

Technische Eigenschaften

DN-Größe (Nennmaß)	**DN15**
Warmwasserversorgung	**max. +65°C**
Arbeitsdruck	**0.5-10 bar**
Projection	**200 mm**

Vorschriften

EN Standard	**EN 817, EN 1112, EN 1113**

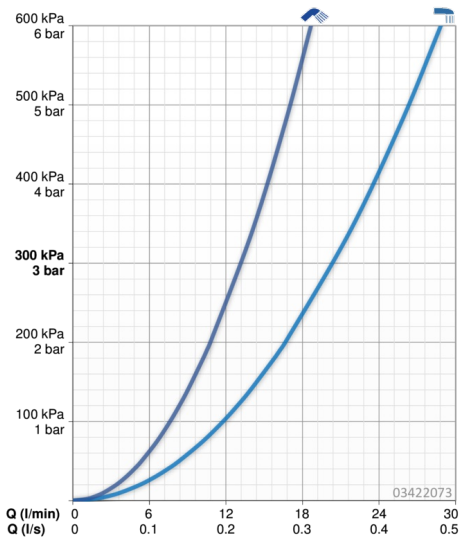

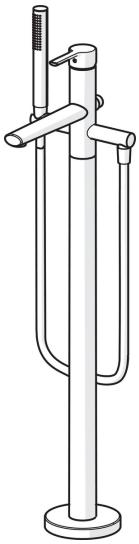

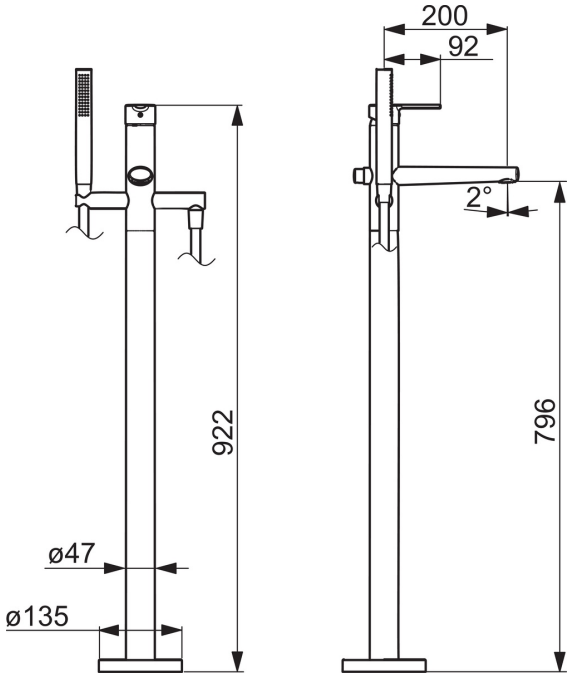

Ersatzteile

SP03422073

	Name	Art.-Nr.
1	Hebel	59913761
1.1	Schraube, M5x8, SW2.5	59904755
1.3	Dekorkappe Grau	59912112
2	Abdeckkappe, 33x3 mm	59912504
3	Gegenmutter, M40x1, SW30	59913210
4	Kartusche, 3.5 Classic	59913075
4.1	Temperaturanschlag	59912325
5	Befestigungssatz	59913723
5.1	Rosette, d 135 mm	59913726
6	Luftsprudler, M24x1 D, CC	59913720
6.1	Dichtungsring	59913759
6.2	Schlüssel für Luftsprudler, M24x1	59913134
7	Umsteller, automatisch	59912870
7.1	Knopf	59912871
7.2	Dichtungskit	59904791
7.3	Schraube, M4x4	59901027
7.4	Blindstopfen Ausgelaufen	59912869
7.5	Umsteller, automatisch	59913721
8	Wandhalter	59913718
8.1	Brausearm ohne Kopfbrause	59913722
8.2	Gewindenippel, G1/2xM18x1	59911384
8.3	Rückflussverhinderer	59905714
9	Schlauch, L=1250	54120400
9.1	Dichtungsring, d 21x12x2	59912304
10	Handbrause	54390100
10.1	Durchflussbegrenzer	59912777

© 2021 Hansa Armaturen GmbH - www.hansa.com - 20.08.2021