# Ablaufgehäuse 58 DallBit, Zulauf DN 50, DN 70/DN 100

Artikelnummer: 582072
GTIN: 4001636582072
Rabattgruppe: 3



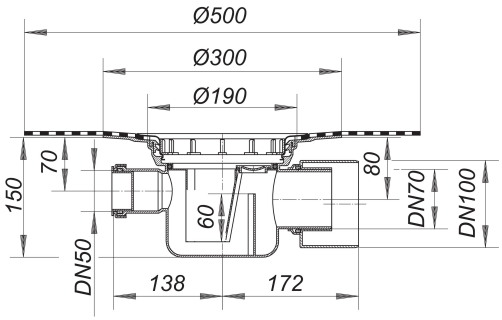


## Beschreibung:

Ablaufgehäuse 58 DallBit, Zulauf DN 50, DN 70/DN 100
nach DIN EN 1253
Gehäuse mit werkseitig aufgeschweißter Bitumenschweißbahn-Manschette, d: 500 mm, 5,0 mm stark, mit Edelstahlflansch zur zusätzlichen Sicherheit.
Ablaufstutzen DN 70/DN 100 seitlich

Ausführung:
– Zulauf DN 50
– Geruchsverschluss, Sperrwasserhöhe 60 mm
– Reinigungsöffnung*
– Bauschutzdeckel

Material:
Polypropylen, hochschlagfest

Die meisten Ablaufgehäuse sind auch lieferbar mit Verbindern für den Anschluss an PVC-Rohre nach BSI sowie PE-HD-Rohre nach DIN EN 1519. Bitte fragen Sie bei Bedarf an.

* Die Reinigungsöffnung ermöglicht den Zugang zu Geruchsverschluss und Ablaufstutzen.

## Ablaufleistungen nach DIN EN 1253:

| Nennweite | Produktnorm | Min. Ablaufleistung nach Norm | Anstauhöhe nach Norm | Ablaufleistung |
|---|---|---|---|---|
| DN 70 | DIN EN 1253 | 0,80 l/s | 20,00 mm | 1,47 l/s |
| DN 100 | DIN EN 1253 | 1,40 l/s | 20,00 mm | 1,67 l/s |

## Ersatzteile:

590015 Reinigungsschraube zu 54, 55,

590084 Tragring, weiß, zu

Dallmer GmbH + Co KG · Wiebelsheidestraße 25 · 59757 Arnsberg · Tel.: +49 2932 9616-0 · Fax: +49 2932 9616-222
www.dallmer.com · info@dallmer.de
Änderungen auf Grund technischer Weiterentwicklung, Irrtümer und Druckfehler vorbehalten. Bestellungen erfolgen auf Grundlage unserer allgemeinen Geschäftsbedingungen: www.dallmer.de/agb